EXTOL® CRAFT

402114

Původní návod k použití
Preklad pôvodného návodu na použitie
Az eredeti használati utasítás fordítása

CE

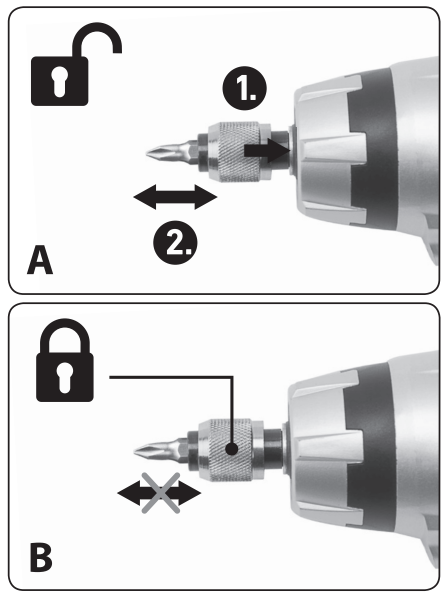

Obr. 1 / 1. ábra

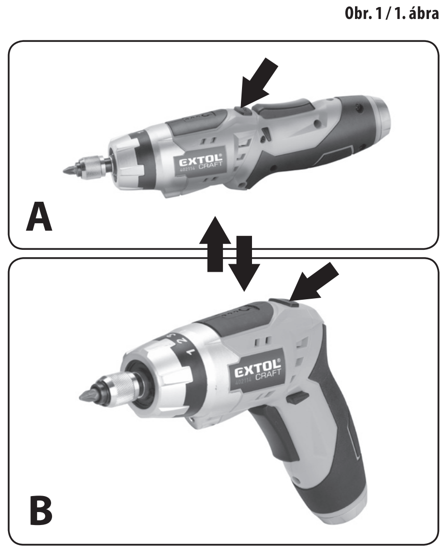

Obr. 2 / 2. ábra

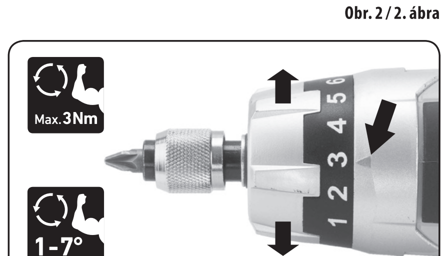

Obr. 3 / 3. ábra

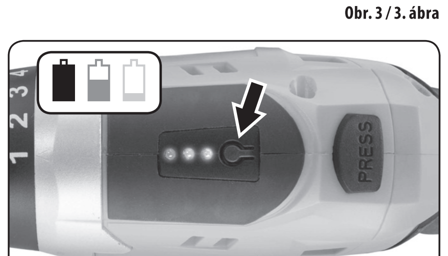

Obr. 4 / 4. ábra

Obr. 5 / 5. ábra

Obr. 6 / 6. ábra

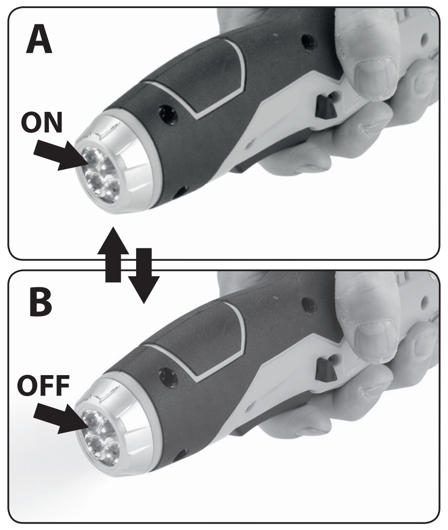

Obr. 7 / 7. ábra

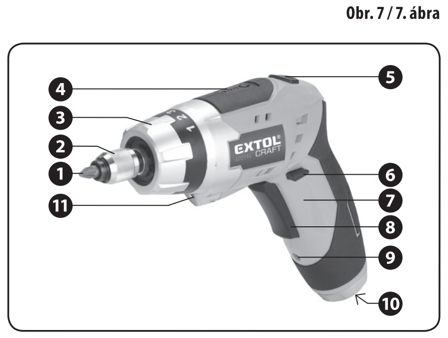

Obr. 8 / 8. ábra

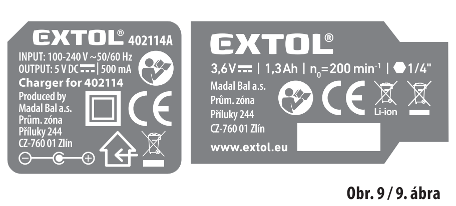

Obr. 9 / 9. ábra

Úvod

CZ

Vážený zákazníku,

děkujeme za důvěru, kterou jste projevili značce Extol® zakoupením tohoto výrobku. Výrobek byl podroben testům spolehlivosti, bezpečnosti a kvality předepsaných normami a předpisy Evropské unie.

S jakýmikoli dotazy se obraťte na naše zákaznické a poradenské centrum:

www.extol.cz info@madalbal.cz
Tel.: +420 577 599 777

Výrobce: Madal Bal a. s.
Průmyslová zóna Příluky 244, 76001 Zlín, Česká republika

Datum vydání: 18. 7. 2019

I. Technické údaje

Objednávací číslo	**402114**
Unášeč	1/4" (šestihran)
Max. kroutící moment	3 Nm
Nastavitelný kroutící moment	Ano
Nastavitelný počet stupňů kroutícího momentu	7
Max. průměr šroubu	6,3 mm
Otáčky bez zatížení	200 min⁻¹
LED dioda pro osvětlení pracovního místa	Ano
Integrovaná LED svítilna v rukojeti akušroubováku	Ano
Automatická blokace otáčení vřetena pro manuální šroubování při vybité baterii	Ano
Doba nabíjení zcela vybitého akumulátoru do plného nabití	4-5 hod.
Doba svícení LED svítilny 1)	5-6 hod.
Typ akumulátoru	Li-ion
Napětí/kapacita akumulátoru	3,6 V=(DC)/1300 mAh
Vstupní napětí/frekvence/proud nabíječky	220-240 V~50 Hz
Výstupní napětí/proud nabíječky	5 V (DC) = /500 mA
Hmotnost	0,45 kg
Krytí akušroubováku	IP 20
Dvojitá izolace nabíječky	ano
Hladina akustického tlaku L_{pA}; nejistota K 2)	62 dB(A) ±3
Hladina akustického výkonu L_{wA}; nejistota K 2)	73 dB(A) ±3
Max. celková hodnota vibrací při šroubování; nejistota K 3)	a_h = 0,22 m/s² ± 1,5

Tabulka 1

1) Uvedená doba svícení se vztahuje k plně nabitému akumulátoru bez použití akušroubováku.

2) Hodnota akustického tlaku, výkonu a vibrací byla zjištěna dle požadavků normy EN 62841-1/EN 62841-2-2, a proto tato hodnota může být použita pro odhad zatížení pracovníka vibracemi při používání i jiného elektronářadí.

3) Uvedená hodnota vibrací se může lišit v závislosti na velikosti šroubu a zatížení.

Je nutné určit bezpečnostní měření k ochraně obsluhující osoby, která jsou založena na zhodnocení zatížení vibracemi za skutečných podmínek používání, přičemž je nutno zahrnout dobu, kdy je nářadí vypnuto nebo je-li v chodu, ale není používáno. Stanovte dodatečná opatření k ochraně obsluhující osoby před účinky vibrací, která zahrnují údržbu přístroje a nasazovacích nástrojů, organizaci pracovní činnosti apod.

II. Charakteristika-účel použití

➡ Akušroubovák Extol® Craft 402114 je určen k utahování a povolování šroubů, matic a malých krátkých vrutů do dřeva např. při montáži nábytku.

- Unášeč nástroje je šestihran pro hroty 1/4" s uzamykacím mechanizmem pro ochranu proti vypadnutí hrotu z unášeče, viz. obr.1.
- Rukojeť akušroubováku je možné přetočit do jedné přímky s tělem (prodloužit tělo) a šroubovat ve vzdálenějších místech, které by jinak byly bez této funkce akušroubovákem nedosažitelné, viz obr.2.
- Akušroubovák má prstenec pro nastavení optimálního kroutícího momentu pro ochranu před „stržením" vzoru hlavy šroubu či hran hrotu nebo poškozením šroubovaného materiálu při dotahování či povolení, které hrozí při použití vyššího kroutícího momentu, než je zapotřebí, viz obr.3.
- Kontrolními LED diodami lze před použitím akušroubováku zjistit stav nabití akumulátoru a případně jej před dlouhodobější prací nechat plně dobít, viz. obr.4.
- Díky Li-ion akumulátoru je možné akumulátor dobít i ze stavu neúplného vybití, aniž by se tím snižovala jeho kapacita, což umožňuje mít akušroubovák brzy připravený k dlouhodobějšímu použití.
- Li-ion akumulátor ztrácí energii vlivem samovybíjení velmi pomalu a vydrží dlouho nabitý. Akušroubovák je tak možné použít ihned v případě potřeby bez nutnosti dobíjení po dlouhodobějším odstavení z provozu.
- Akušroubovák má automatické zablokování rotace vřetena při uvolněném provozním spínači, což umožňuje akušroubovák použít jako klasický manuální šroubovák za ručního otáčení těla akušroubováku, pokud je jeho akumulátor vybitý.
- LED dioda pod tělem akušroubováku osvětluje pracovní místo po uvedení akušroubováku do chodu, viz obr.6.
- Integrovaná LED svítilna vespod rukojeti umožňuje použít akušroubovák jako svítilnu za nedostatečných světelných podmínek v místě práce, viz obr.7.

III. Součásti a ovládací prvky

Obr.8; pozice, popis

1) Hrot (nástroj)
2) Uzamykací mechanismus nástroje
3) Prstenec pro nastavení kroutícího momentu
4) LED diody pro kontrolu úrovně nabití akumulátoru
5) Tlačítko pro přetočení rukojeti do vodorovné polohy a zpět
6) Tlačítko pro změnu směru otáčení vřetena/ pojistka proti neúmyslnému stisknutí povozního spínače ve střední poloze tlačítka
7) Přetočitelná rukojeť
8) Provozní spínač
9) Konektor pro připojení nabíječky
10) Integrovaná LED svítilna vespod rukojeti
11) LED dioda pro osvětlení pracovního místa

IV. Před uvedením do provozu

⚠ **UPOZORNĚNÍ**

- Před použitím si přečtěte celý návod k použití a ponechte jej přiložený u výrobku, aby se s ním obsluha mohla seznámit. Pokud výrobek komukoli půjčujete nebo jej prodáváte, přiložte k němu i tento návod k použití. Zamezte poškození tohoto návodu. Výrobce nenese odpovědnost za škody či zranění vzniklá používáním přístroje, které je v rozporu s tímto návodem. Před použitím přístroje se seznamte se všemi jeho ovládacími prvky a součástmi a také se způsobem vypnutí přístroje, abyste mohli ihned vypnout případě nebezpečné situace. Před použitím zkontrolujte pevné upevnění všech součástí a zkontrolujte, zda nějaká část přístroje jako např. bezpečnostní ochranné prvky nejsou poškozeny, či špatně nainstalovány. Přístroj s poškozenými částmi nepoužívejte a zajistěte jeho opravu v autorizovaném servisu značky- viz kapitola Servis a údržba.
- Před vkládáním/výměnou nástroje odpojte konektor nabíječky z akušroubováku.

NABITÍ AKUŠROUBOVÁKU

⚠ **UPOZORNĚNÍ**

- Akušroubovák je dodávaný jen v částečně nabitém stavu, proto je nutné jej před použitím nabít.

Stisknutím tlačítka obr.8, pozice 4 lze ověřit úroveň nabití akumulátoru (viz také obr.4). Úroveň nabití akumulátoru je signalizována příslušnou barvou svítící LED diody. Pokud po stisknutí tlačítka svítí kromě ostatních diod také zelená dioda, je akumulátor plně nabitý. Pokud svítí oranžová a červená dioda bez zelené, je akumulátor středně nabitý. Pokud svítí pouze červená dioda, je akumulátor vybitý a je potřeba jej nabít.

1. Konektor nabíječky zasuňte do konektoru akušroubováku, obr.8, pozice 9. Vždy nejprve před připojením nabíječky do zásuvky s el. proudem připojte konektor nabíječky k akušroubováku.
2. Před zasunutím nabíječky do zásuvky s el. proudem zkontrolujte, zda hodnota napětí v zásuvce odpovídá hodnotě 220-240 V~50 Hz. Nabíječku je možné používat v tomto rozsahu napětí.
   Nabíječku před zasunutím do zásuvky s napětím zkontrolujte, zda nějaká její část není poškozena, pokud ano, nabíječku nepoužívejte a její výměnu zajistěte v autorizovaném servisu značky Extol® (servisní místa naleznete na webových stránkách v úvodu návodu).
   - Po připojení nabíječky do zásuvky s el. proudem dojde k rozsvícení červené LED diody bez stisknutí tlačítka obr.8, pozice 4. Jakmile je akumulátor plně nabitý, bude svítit pouze zelená dioda bez stisknutí tlačítka obr.8, pozice 4. Úroveň nabití akumulátoru v průběhu nabíjení lze zjistit stisknutím výše zmíněného tlačítka, přičemž úroveň nabití bude signalizována diodami výše zmíněnou barevnou signalizací diod.

   V průběhu nabíjení nelze akušroubovák uvést do chodu a je možné pouze zapnout svítilnu stisknutím plastového průhledu svítilny, viz obr.7.
3. Po ukončení nabíjení (doba do plného nabití akumulátoru ze stavu úplného vybití je 4-5 hod., avšak akumulátor je možné dobíjet nezávisle na úrovni jeho nabití bez snížení jeho kapacity) nejprve odpojte nabíječku od zdroje el. proudu a poté konektor nabíječky od akušroubováku, nikoli v opačném pořadí kroků.

VLOŽENÍ/VÝMĚNA NÁSTROJE

⚠ **UPOZORNĚNÍ**

- Před vložením nástroje vždy odpojte konektor nabíječky z akušroubováku
- Do unášeče nástroje vložte šestihranný nástroj s velikostí 1/4" postupem dle obr.1.

ZMĚNA POLOHY RUKOJETI

- Akušroubovák má možnost prodloužení těla přetočením rukojeti do jedné přímky společně s tělem pro šroubování ve vzdálenějších místech, které by jinak bez přetočení rukojeti nebylo možné.

Za tímto účelem stiskněte tlačítko dle obr. 8, pozice 5 a rukojeť přetočte do vodorovné polohy či zpět do „zalomené" polohy, viz obr.2.

NASTAVENÍ VHODNÉHO KROUTÍCÍHO MOMENTU PRO UTAHOVÁNÍ/POVOLOVÁNÍ

- Aby nedošlo ke stržení vzoru hlavy šroubu, hran hrotu či poškození materiálu, do kterého je šroub šroubován vlivem příliš vysokého kroutícího momentu např. při šroubování tenkých šroubů do měkkých materiálu, je vhodné otáčením prstence pro nastavení kroutícího momentu nastavit postupně vyšší kroutící moment v rozsahu stupně 1- 7, viz obr.3. Jakmile je dosaženo nastaveného kroutícího momentu, přestane se hrot otáčet a vřeteno začne uvnitř akušroubováku „přeskakovat" aniž by se otáčelo. Pokud není šroub zvoleným nastaveným momentem dostatečně zašroubován či povolen, je nutné zvýšit kroutící moment o potřebný stupeň. Optimální nastavení kroutícího momentu je vhodné provést praktickou zkouškou na vzorku šroubovaného materiálu s použitím téhož materiálu a šroubu.

NASTAVENÍ SMĚRU OTÁČENÍ VŘETENA/BLOKACE OTÁČENÍ VŘETENA

- Pro utahování přepněte přepínač směru otáčení doprava a pro povolování doleva, viz obr.5.
- Pro případ neúmyslného uvedení akušroubováku do chodu, např. pokud akušroubovák nepoužíváte nebo necháváte-li jej bez dozoru, přepněte tentýž přepínač do střední polohy. Tím dojde k zablokování provozního spínače proti neúmyslnému stisknutí a tím i neúmyslnému uvedení akušroubováku do chodu.

V. Zapnutí/vypnutí

- Pro uvedení akušroubováku do chodu stiskněte provozní spínač (obr.8, pozice 8) a tím dojde také rozsvícení LED diody pro osvětlení pracovního místa (obr.8, pozice 11), viz také obr.6.
- Pro vypnutí provozní spínač uvolněte.
- Pokud během chodu přístroje bude patrný nestandardní zvuk, vibrace či chod, přístroj ihned vypněte a zjistěte a odstraňte příčinu nestandardního chodu. Je-li nestandardní chod způsoben závadou uvnitř přístroje, zajistěte jeho opravu v autorizovaném servisu značky Extol® prostřednictvím prodejce nebo se obraťte přímo na autorizovaný servis (servisní místa naleznete na webových stránkách v úvodu návodu).

Poznámka:
- Akušroubovák není možné uvést do chodu, pokud se nabíjí.

VI. Způsob práce

- Na šroub nasaďte nejprve hrot a pak akušroubovák uveďte do chodu, jinak otáčející se nástroj nedosedne do hlavičky šroubu a může z něj sklouznout.
- Akušroubovák je určen pro utahování a povolování šroubů s max. průměrem 6,3 mm a malých krátkých vrutů do měkkého dřeva. Délka a průměr použitelných vrutů záleží na tvrdosti dřeva, a proto nejprve vyzkoušejte, zda akušroubovák zvládne zvolený vrut do dřeva našroubovat.
- Akušroubovák při práci pevně držte.
- Před odložením akušroubováku jej vypněte a vyčkejte, až se unášeč přestane otáčet. Otáčející se unášeč může o něco zavadit, což může vést ke ztrátě kontroly nad přístrojem.
- Akušroubovák nepřetěžujte. Dodržujte pravidelný režim práce s přestávkami.

OCHRANA AKUMULÁTORU PROTI NÁRAZOVÉMU ODBĚRU PROUDU

STOP

⚠ **UPOZORNĚNÍ**

- Akumulátor akušroubováku je vybaven elektronickou ochranou proti nárazovém odběru proudu při více vybitém akumulátoru, který ho poškozuje. Tato ochrana se projevuje tak, že při více vybitém akumulátoru se chod akušroubováku najednou zastaví i při stisknutém provozním spínači. Po uvolnění a opětovném stisknutí provozního spínače po určité chvíli, se akušroubovák opět na krátkou chvíli rozběhne, ale pak se jeho chod opět zastaví. Nejedná se o vadu akumulátoru, ale elektronickou ochranu.
  Tato ochrana se nevztahuje na LED svítilnu v rukojeti, protože má velmi nízký odběr proudu.
  Pokud bude svítilna svítit málo, doporučujeme akumulátor nabít a nenechávat světlo svítit do úplného vybití akumulátoru.
- Akumulátor podléhá opotřebení v závislosti na stáří a intenzitě používání. Je přirozeným jevem, že starý či hodně používaný akumulátor má nižší kapacitu, tj. rychleji se vybíjí a je nutné jej častěji nabíjet, klesá výkon přístroje.

VII. Bezpečnostní pokyny pro akušroubovák

- Při práci s akušroubovákem může dojít k zasažení skrytých elektrických či jiných rozvodných vedení, což může způsobit zranění nebo vznik hmotných škod. Akušroubovák držte za plastové úchopové části, neboť životu nebezpečné napětí napětí může být přivedeno na kovové části akušroubováku a může vést ke zranění či usmrcení obsluhy elektrickým proudem.
- K vyhledání takovýchto skrytých vedení použijte vhodná detekční zařízení elektřiny a kovu a pokud to je to možné, zjistěte umístění rozvodů z výkresů.
  Akušroubovák za chodu vytváří elektromagnetické pole, které může negativně ovlivnit fungování aktivních či pasivních lékařských implantátů (kardiostimulátorů) a ohrozit život uživatele. Před používáním tohoto nářadí se informujte u lékaře či výrobce implantátu, zda můžete s tímto přístrojem pracovat.
- Před výměnou nástroje, údržbou, pokud jej necháváte bez dozoru, přepravou a skladováním uzamkněte provozní spínač přepnutím přepínače směru otáčení do střední pozice, aby nemohlo dojít k neúmyslnému uvedení do chodu.
- Přístroj nepoužívejte k jinému účelu použití než ke kterému je určen. Přístroj neupravujte pro jiný účel použití.

VIII. Bezpečnostní pokyny k akumulátoru a nabíječce

- Při špatném zacházení s akušroubovákem může dojít k úniku elektrolytu z akumulátoru. Zamezte kontaktu elektrolytu s pokožkou. Dojde-li k potřísnění pokožky, důkladně ji umyjte vodou. V případě zasažení očí je důkladně vypláchněte čistou vodou a konzultujte s lékařem. V případě požití vyhledejte lékařskou pomoc.
- Zamezte používání nabíječky osobám (včetně dětí), jimž fyzická, smyslová nebo mentální neschopnost či nedostatek zkušeností a znalostí zabraňuje v bezpečném používání spotřebiče bez dozoru nebo poučení. Děti si se spotřebičem nesmějí hrát.
- Akušroubovák nabíjejte v suchém prostředí a dbejte na to, aby se do nabíječky nedostala voda. Nabíječka je určena pro použití pouze v uzavřených prostorech.
- Nabíječku udržujte čistou a neprovozujte jí na snadno vznětlivém povrchu a v prostředí s nebezpečím výbuchu a požáru.
- Akušroubovák nabíjejte jen po dobu potřebnou k nabíjení. Proces ukončení nabíjení je signalizován změnou svítící LED diody z červené diody na zelenou.
- Akušroubovák nabíjejte pouze originálním akumulátorem, který je dodáván výrobcem k danému modelu nářadí (obj. číslo nabíječky 402114A). Použití jiné nabíječky může vést k nebezpečným situacím (např. požáru, či výbuchu).
- Akumulátor nabíjejte v rozmezí teplot 0°C < t ≤ 40°C. Mimo tento teplotní rozsah musí být zajištěna teplotní kompenzace okolím.
- Pokud akušroubovák nepoužíváte, přelepte konektor pro připojení koncovky nabíječky lepící páskou, aby nemohlo dojít ke zkratování zabudovaného akumulátoru přemostěním kontaktů kovovými předměty, např. šponami, šrouby apod. Zkrat může způsobit požár nebo popáleniny.
- Akušroubovák chraňte před nárazy, vlhkostí, přímým slunečním zářením, teplotami vyššími než 50°C a zabudovaný akumulátor nikdy neotvírejte.
- Při poškození a nevhodném používání akušroubováku/akumulátoru z něho mohou unikat páry. Při nabíjení zajistěte dobré odvětrání a přívod čerstvého vzduchu. Výpary dráždí dýchací cesty. V případě potíží vyhledejte lékaře.
- Konektor nabíječky, vidlici nabíječky do zásuvky s el. proudem a konektor akušroubováku udržujte čisté a chraňte je před zanesením a poškozením či deformací.

IX. Odkaz na štítek a piktogramy

[symbol]	Před použitím si přečtěte návod.
CE	Odpovídá příslušným požadavkům EU.
[symbol]	Dvojitá izolace.
⊖—◐—⊕	Konektory stejnosměrného napětí.
[symbol]	Stejnosměrné napětí.
T-130°C	Tepelná pojistka nabíječky.
[symbol]	Nabíječka je určena pro použití pouze v uzavřených prostorech. Nutno chránit před vniknutím vody a vysokou vlhkostí.
[symbol]	Symbol elektroodpadu. Nepoužitelný výrobek dle směrnice 2012/19 EU nesmí být vyhozen do směsného odpadu, ale musí být odevzdán k ekologické likvidaci do sběru elektrozařízení. Z přístroje uživatel či pracovník elektrosběru musí vyjmout akumulátor.
Li-ion	Demontovaný akumulátor dle směrnice 2006/66 ES nesmí být vyhozen do směsného odpadu, ale musí být odevzdán na příslušném sběrném místě baterií.

Tabulka 2

X. Všeobecné bezpečnostní pokyny

⚠ **VÝSTRAHA!**

Je nutno přečíst všechny bezpečnostní pokyny, návod k používání, obrázky a předpisy dodané s tímto nářadím. *Nedodržení veškerých následujících pokynů může vést k úrazu elektrickým proudem, ke vzniku požáru a/nebo k vážnému zranění osob.*

Veškeré pokyny a návod k používání se musí uschovat, aby bylo možné do nich později nahlédnout.

Výrazem „ elektrické nářadí" ve všech dále uvedených výstražných pokynech je myšleno elektrické nářadí napájené (pohyblivým přívodem) ze sítě, nebo elektrické nářadí napájené z baterií (bez pohyblivého přívodu).

1) BEZPEČNOST PRACOVNÍHO PROSTŘEDÍ

a) **Pracoviště je nutné udržovat v čistotě a dobře osvětlené.** *Nepořádek a tmavé prostory bývají příčinou nehod.*
b) **Elektrické nářadí se nesmí používat v prostředí s nebezpečím výbuchu, kde se vyskytují hořlavé kapaliny, plyny nebo prach.** *V elektrickém nářadí vznikají jiskry, které mohou zapálit prach nebo výpary.*
c) **Při používáni elektrického nářadí je nutno zamezit přístupu dětí a dalších osob.** *Bude-li obsluha vyrušována, může ztratit kontrolu nad prováděnou činností.*

2) ELEKTRICKÁ BEZPEČNOST

a) **Vidlice pohyblivého přívodu elektrického nářadí musí odpovídat síťové zásuvce. Vidlice se nesmí nikdy jakýmkoliv způsobem upravovat. S nářadím, které má ochranné spojení se zemí, se nesmí používat žádné zásuvkové adaptéry.** *Vidlice, které nejsou znehodnoceny úpravami, a odpovídající zásuvky omezí nebezpečí úrazu elektrickým proudem.*
b) **Obsluha se nesmí tělem dotýkat uzemněných předmětů, jako např. potrubí, tělesa ústředního topení, sporáky a chladničky.** *Nebezpečí úrazu elektrickým proudem je větší, je-li vaše tělo spojeno se zemí.*
c) **Elektrické nářadí se nesmí vystavovat dešti, vlhku nebo mokru.** *Vnikne-li do elektrického nářadí voda, zvyšuje se nebezpečí úrazu elektrickým proudem.*
d) **Pohyblivý přívod se nesmí používat k jiným účelům. Elektrické nářadí se nesmí nosit nebo tahat za přívod, ani se nesmí tahem za přívod odpojovat vidlice ze zásuvky. Přívod je nutné chránit před horkem, mastnotou, ostrými hranami nebo pohyblivými částmi.** *Poškozené nebo zamotané přívody zvyšují nebezpečí úrazu elektrickým proudem.*
e) **Je-li elektrické nářadí používáno venku, musí se použít prodlužovací přívod vhodný pro venkovní použití.** *Používáni prodlužovacího přívodu pro venkovní použití omezuje nebezpečí úrazu elektrickým proudem.*
f) **Používá-li se elektrické nářadí ve vlhkých prostorech, je nutné používat napájení chráněné proudovým chráničem (RCD).** *Používání RCD omezuje nebezpečí úrazu elektrickým proudem. Pojem „proudový chránič (RCD)" může být nahrazen pojmem „hlavní jistič obvodu (GFCI)" nebo „jistič unikajícího proudu (ELCB)".*

3) BEZPEČNOST OSOB

a) **Při používání elektrického nářadí musí být obsluha pozorná, musí se věnovat tomu, co právě dělá, a musí se soustředit a střízlivě uvažovat. Elektrické nářadí se nesmí používat, je-li obsluha unavena nebo pod vlivem drog, alkoholu nebo léků.** *Chvilková nepozornost při používání elektrického nářadí může vést k vážnému poranění osob.*
b) **Používat osobní ochranné pracovní prostředky. Vždy používat ochranu očí.** *Ochranné pomůcky jako např. respirátor, bezpečnostní obuv s protisk/uzovou úpravou, tvrdá pokrývka hlavy nebo ochrana sluchu, používané v souladu s podmínkami práce, snižují nebezpečí poranění osob.*
c) **Je nutno vyvarovat se neúmyslnému spuštění stroje. Je nutno se ujistit, že je spínač před zapojením vidlice do zásuvky a/nebo při připojování bateriové soupravy, zvedáním či přenášením nářadí v poloze vypnuto.** *Přenášení nářadí s prstem na spínači nebo zapojování vidlice nářadí se zapnutým spínačem může být příčinou nehod.*
d) **Před zapnutím nářadí je nutno odstranit všechny seřizovací nástroje nebo klíče.** *Seřizovací nástroj nebo klíč, který zůstane připevněn k otáčející se části elektrického nářadí, může být příčinou poranění osob.*
e) **Obsluha musí pracovat jen tam, kam bezpečně dosáhne. Obsluha musí vždy udržovat stabilní postoj a rovnováhu.** *To umožní lepší kontrolu nad elektrickým nářadím v nepředvídaných situacích.*
f) **Oblékat se vhodným způsobem. Nenosit volné oděvy ani šperky. Obsluha musí dbát, aby měla vlasy a oděv dostatečně daleko od pohyblivých částí.** *Volné oděvy, šperky a dlouhé vlasy mohou být zachyceny pohybujícími se částmi.*
g) **Jsou-li k dispozici prostředky pro připojenizařízení k odsávání a sběru prachu, je nutno zajistit, aby se taková zařízení připojila a správně používala.** *Použití těchto zařízení může omezit nebezpečí způsobená vznikajícfm prachem.*
h) **Obsluha nesmí dopustit, aby se kvůli rutině, která vychází z častého používání nářadí, stala samolibou, a začala ignorovat zásady bezpečnosti nářadí.** *Neopatrná činnost může ve zlomku vteřiny způsobit závažné poranění.*

4) POUŽÍVÁNÍ A ÚDRŽBA ELEKTRICKÉHO NÁŘADÍ

a) **Elektrické nářadí se nesmí přetěžovat. Je nutné používat správné elektrické nářadí, které je určené pro prováděnou práci.** *Správné elektrické nářadí bude lépe a bezpečněji vykonávat práci, pro kterou bylo konstruováno.*
b) **Nesmí se používat elektrické nářadí, které nelze zapnout a vypnout spínačem.** *Jakékoliv elektrické nářadí, které ne/ze ovládat spínačem, je nebezpečné a musí být opraveno.*
c) **Před jakýmkoliv seřizováním, výměnou příslušenství nebo před uskladněním elektrického nářadí je nutno vytáhnout vidlici ze síťové zásuvky a/nebo odejmout bateriovou soupravu z elektrického nářadí, je-li odnímatelná.** *Tato preventivní bezpečnostní opatření omezují nebezpečí nahodilého spuštění elektrického nářadí.*
d) **Nepoužívané elektrické nářadí je nutno skladovat mimo dosah dětí a nesmí se dovolit osobám, které nebyly seznámeny s elektrickým nářadím nebo s těmito pokyny, aby nářadí používaly.** *Elektrické nářadí je v rukou nezkušených uživatelů nebezpečné.*
e) **Elektrické nářadí a příslušenství je nutno udržovat. Je třeba kontrolovat seřízení pohybujících se částí a jejich pohyblivost, soustředit se na praskliny, zlomené součásti a jakékoliv další okolnosti, které mohou ohrozit funkci elektrického nářadí. Je-li nářadí poškozeno, před dalším použitím je nutno zajistit jeho opravu.** *Mnoho nehod je způsobeno nedostatečně udržovaným elektrickým nářadím.*
f) **Řezací nástroje je nutno udržovat ostré a čisté.** *Správně udržované a naostřené řezací nástroje s menší pravděpodobností zachytí za materiál nebo se zablokují a práce s nimi se snáze kontroluje.*
g) **Elektrické nářadí, příslušenství, pracovní nástroje atd. je nutno používat v souladu s těmito pokyny a takovým způsobem, jaký byl předepsán pro konkrétní elektrické nářadí, a to s ohledem na dané podmínky práce a druh prováděné práce.** *Používání elektrického nářadí k provádění jiných činností, než pro jaké bylo určeno, může vést k nebezpečným situacím.*
h) **Rukojeti a úchopové povrchy je nutno udržovat suché, čisté a bez mastnot.** *Kluzké rukojeti a úchopové povrchy neumožňují v neočekávaných situacích bezpečné držení a kontrolu nářadí.*

5) POUŽÍVÁNÍ A ÚDRŽBA BATERIOVÉHO NÁŘADÍ

a) **Nabíjejte pouze nabíječem, který je určen výrobcem.** *Nabíječ, který může být vhodný pro jeden typ bateriové soupravy, může být při použití s jinou bateriovou soupravou příčinou nebezpečí požáru.*
b) **Nářadí používejte pouze s bateriovou soupravou, která je výslovně určena pro dané nářadí.** *Používání jakýchkoli jiných bateriových souprav může být příčinou nebezpečí úrazu nebo požáru.*
c) **Není-li bateriová souprava právě používána, chraňte ji před stykem s jinými kovovými předměty jako jsou kancelářské sponky, mince, klíče, hřebíky, šrouby, nebo jiné malé kovové předměty, které mohou způsobit spojení jednoho kontaktu baterie s druhým.** *Zkratování kontaktů baterie může způsobit popáleniny nebo požár.*
d) **Při nesprávném používání mohou z baterie unikat tekutiny; vyvarujte se kontaktu s nimi. Dojde-li k náhodnému styku s těmito tekutinami, opláchněte postižené místo vodou. Dostane-li se tekutina do oka, vyhledejte navíc lékařskou pomoc.** *Tekutiny unikající z baterie mohou způsobit záněty nebo popáleniny.*
e) **Bateriová souprava nebo nářadí, které je poškozeno nebo přestavěno, se nesmí používat.** *Poškozené nebo upravené akumulátory se mohou chovat nepředvídatelně , které může mít za následek oheň, výbuch nebo nebezpečí úrazu.*
f) **Bateriové soupravy nebo nářadí se nesmí vystavovat ohni nebo nadměrné teplotě.** *Vystavení ohni nebo teplotě vyšší než 130°C může způsobit výbuch.*
g) **Je nutno dodržovat všechny pokyny nabíjení a nenabíjet bateriovou soupravu nebo nářadí mimo teplotní rozsah, který je uveden v návodu k používání.** *Nesprávné nabíjení nebo nabíjení při teplotách, které jsou mimo uvedený rozsah, mohou poškodit baterii a zvýšit riziko požáru.*

6) SERVIS

a) **Opravy vašeho bateriového nářadí svěřte kvalifikované osobě, které bude používat identické náhradní díly.** *Tímto způsobem bude zajištěna stejná úroveň bezpečnosti nářadí jako před opravou.*
b) **Poškozené bateriové soupravy se nesmí nikdy opravovat.** *Oprava bateriových souprav by měla být prováděna pouze u výrobce nebo v autorizovaném servisu.*

XI. Údržba a servis

⚠ **UPOZORNĚNÍ**

- Před čištěním a údržbou odpojte konektor nabíječky z akušroubováku.
- Udržujte čisté větrací otvory motoru akušroubováku. Zanesené otvory brání proudění vzduchu do motoru, čímž není umožněno kvalitní chlazení.
- K čištění přístroje používejte vlhký hadřík namočený v roztoku saponátu, zamezte vniknutí vody do nářadí. Nepoužívejte žádné agresivní čistící prostředky a rozpouštědla. Vedlo by to k poškození plastového krytu přístroje.
- Z bezpečnostních důvodů používejte výhradně originální díly výrobce.
- V případě reklamace se obraťte na obchodníka, u kterého jste přístroj zakoupili nebo také na autorizovaný servis značky Extol (servisní místa naleznete na webových stránkách v úvodu návodu)
- Opravy přístroje smí provádět pouze autorizovaný servis značky Extol®.

XII. Skladování

- Očištěný přístroj skladujte na suchém místě mimo dosah dětí s teplotami do 45°. Nářadí chraňte před přímým slunečním zářením a sálavými zdroji tepla.

XIII. Likvidace odpadu

- Obaly výrobku vyhoďte do příslušného kontejneru na tříděný odpad.
- Výrobek obsahuje elektronické součásti, a proto podle evropské směrnice 2012/19 EU nesmí být vyhozen do směsného odpadu, ale musí být odevzdán na příslušných sběrných místech k ekologické likvidaci. Před likvidací akušroubováku z něj vyjměte zabudovaný Li-ion akumulátor demontováním rukojeti. Akumulátor však neotvírejte. Podle směrnice 2006/66 EU nesmí být akumulátory vyhozeny do směsného odpadu, ale musí být odevzdány na sběrných místech baterií k ekologické recyklaci, protože obsahuje provozní náplně, které jsou nebezpečné pro životní prostředí. Informace o sběrných místech obdržíte na obecním úřadě.

Li-ion

EU a GS Prohlášení o shodě

Výrobce: Madal Bal a.s. • Bartošova 40/3, CZ-760 01 Zlín • IČO: 49433717

prohlašuje,

že následně označené zařízení na základě své koncepce a konstrukce, stejně jako na trh uvedené provedení, odpovídají příslušným bezpečnostním požadavkům Evropské unie. Při námi neodsouhlasených změnách zařízení ztrácí toto prohlášení svou platnost. Toto prohlášení se vydává na výhradní odpovědnost výrobce.

Extol® Craft 402114
Akušroubovák 3,6 V DC Li-ion, 1300 mAh se svítilnou

byl navržen a vyrobena ve shodě s následujícími normami:
EN 62841-1:2015; EN 62841-2-2:2014; EN 60335-2-29:2004+A2;
EN 62233:2008; EN 55014-1:2017; EN 55014-2:2015;
EN 61000-3-2:2014; EN 61000-3-3:2013; EN 50581:2012; AfPS GS 2014:01

a předpisy:
2006/42 ES (akušroubovák)
2014/35 EU (nabíječka)
2011/65 EU (akušroubovák a nabíječka)
2014/30 EU (akušroubovák a nabíječka)
2009/125 ES (LED diody akušroubovák)

Kompletaci technické dokumentace 2006/42 ES provedl Martin Šenkýř se sídlem na adrese výrobce. Technická dokumentace (2006/42 ES) je dostupná na adrese výrobce.

Místo a datum vydání EU prohlášení o shodě: Zlín 5.5.2016

Osoba oprávněná vypracováním EU prohlášení o shodě jménem výrobce (podpis, jméno, funkce):

Martin Šenkýř, člen představenstva a.s.

Úvod

SK

Vážený zákazník,

ďakujeme za dôveru, ktorú ste prejavili značke Extol® kúpou tohto výrobku. Výrobok bol podrobený testom spoľahlivosti, bezpečnosti a kvality predpísaným normami a predpismi Európskej únie.

S akýmkoľvek otázkami sa obráťte na naše zákaznícke a poradenské centrum:

www.extol.cz info@madalbal.cz
Tel.: +420 577 599 777

Distribútor pre Slovenskú republiku: Madal Bal s.r.o.
Pod gaštanmi 4F, 821 07 Bratislava
Výrobca: Madal Bal a. s.
Priemyselná zóna Příluky 244, 76001 Zlín, Česká republika

Dátum vydania: 22. 4. 2016

I. Technické údaje

Objednávacie číslo	**402114**
Unášač	1/4" (šesťhran)
Max. krútiaci moment	3 Nm
Nastaviteľný krútiaci moment	Áno
Nastaviteľný počet stupňov krútiaceho momentu	7
Max. priemer skrutky	6,3 mm
Otáčky bez zaťaženia	200 min⁻¹
LED dióda na osvetlenie pracovného miesta Áno	
Integrovaná LED osvetlenie v rukoväti akumulátorového skrutkovača	Áno
Automatické blokovanie otáčania vretena pre manuálne skrutkovanie pri vybitej batérii	Áno
Doba nabíjania úplne vybitého akumulátora do úplného nabitia	4-5 hod.
Doba svietenia LED osvetlenia 1)	5-6 hod.
Typ akumulátora	Li-ion
Napätie/kapacita akumulátora	3,6 V=(DC)/1300 mAh
Vstupné napätie/frekvencia/prúd nabíjačky	220 – 240 V~ 50 Hz
Výstupné napätie/prúd nabíjačky	5 V (DC) = /500 mA
Hmotnosť	0,45 kg
Krytie akumulátorového skrutkovača	IP 20
Dvojitá izolácia nabíjačky	áno
Hladina akustického tlaku L_{pA}; odchýlka K 2)	62 dB(A) ±3
Hladina akustického výkonu L_{wA}; odchýlka K 2)	73 dB(A) ±3
Max. celková hodnota vibrácií pri skrutkovaní; odchýlka K 3)	a_h = 0,22 m/s² ± 1,5

Tabuľka 1

1) Uvedená doba svietenia sa vzťahuje k úplne nabitému akumulátoru bez použitia akumulátorového skrutkovača.

2) Hodnota akustického tlaku, výkonu a vibrácií bola zistená metódou podľa normy EN 62841- 1/EN 62841-2-2, a preto sa táto hodnota môže použiť na odhad zaťaženia pracovníka vibráciami pri používaní aj iného elektrického náradia.

3) Uvedená hodnota vibrácií sa môže líšiť v závislosti od veľkosti skrutky a zaťaženia.

Je nutné určiť bezpečnostné merania na ochranu obsluhujúcej osoby, ktoré sú založené na zhodnotení zaťaženia vibráciami podľa skutočných podmienok používania, pričom je nutné zahrnúť čas, keď je náradie vypnuté alebo keď je v chode, ale nepoužíva sa. Stanovte dodatočné opatrenia na ochranu obsluhujúcej osoby pred účinkami vibrácií, ktoré zahŕňajú údržbu prístroja a nasadzovacích nástrojov, organizáciu pracovných činností a pod.

II. Charakteristika – účel použitia

➡ Akumulátorový skrutkovač Extol® Craft 402114 je určený na uťahovanie a uvoľňovanie skrutiek, matíc a malých krátkych skrutiek do dreva napr. pri montáži nábytku.

- Unášač nástroja je šesťhran pre hroty 1/4" s uzamykacím mechanizmom na ochranu proti vypadnutiu hrotu z unášača, pozri obr. 1.
- Rukoväť akumulátorového skrutkovača je možné pretočiť do jednej priamky s telom (predĺžiť telo) a skrutkovať na vzdialenejších miestach, ktoré by inak boli bez tejto funkcie akumulátorovým skrutkovačom nedosiahnuteľné, pozri obr. 2.
- Akumulátorový skrutkovač má prstenec na nastavenie optimálneho krútiaceho momentu na ochranu pred „strhnutím" vzoru hlavy skrutky či hrán hrotu alebo poškodením materiálu, ktorý skrutkujete, pri doťahovaní či uvoľňovaní, ktoré hrozí pri použití vyššieho krútiaceho momentu, ako je potrebné, pozri obr. 3.
- Kontrolnými LED diódami môžete pred použitím akuskrutkovača zistiť stav nabitia akumulátora a prípadne ho pred dlhodobejšou prácou nechať naplno nabiť, pozri obr. 4.
- Vďaka Li-ion akumulátoru je možné akumulátor nabiť aj zo stavu neúplného vybitia bez toho, aby sa tým znižovala kapacita, čo umožňuje mať akumulátorový skrutkovač včas pripravený na dlhodobejšie použitie.
- Li-ion akumulátor stráca energiu vplyvom samovoľného vybíjania veľmi pomaly a vydrží dlho nabitý. Akumulátorový skrutkovač je tak možné použiť hneď v prípade potreby bez nutnosti nabiť po dlhodobejšom odstavení z prevádzky.
- Akumulátorový skrutkovač má automatické blokovanie rotácie vretena pri uvoľnenom prevádzkovom spínači, čo umožňuje akumulátorový skrutkovač použiť ako klasický manuálny skrutkovač s ručným otáčaním tela akumulátorového skrutkovača, ak je jeho akumulátor vybitý.
- LED dióda pod telom akumulátorového skrutkovača osvetľuje pracovné miesto po uvedení akumulátorového skrutkovača do chodu, pozri obr. 6.
- Integrované LED svietidlo zospodu rukoväte umožňuje použiť akumulátorový skrutkovač ako svietidlo za nedostatočným svetelných podmienok na mieste práce, pozri obr. 7.

III. Súčasti a ovládacie prvky

Obr.8; pozícia, popis

1) Hrot (nástroj)
2) Zamykací mechanizmus nástroja
3) Prstenec na nastavenie krútiaceho momentu
4) LED diódy na kontrolu úrovne nabitia akumulátora
5) Tlačidlo na pretáčanie rukoväte do vodorovnej polohy a naspäť
6) Prepínač smeru otáčania vretena/poistka proti neúmyselnému stlačeniu prevádzkového spínača v strednej polohe prepínača
7) Otočná rukoväť
8) Prevádzkový spínač
9) Konektor na pripojenie nabíjačky
10) Integrované LED svietidlo zospodu rukoväte
11) LED dióda na osvetlenie pracovného miesta

IV. Pred uvedením do prevádzky

⚠ **UPOZORNENIE**

- Pred použitím si prečítajte celý návod na použitie a ponechajte ho priložený pri výrobku, aby sa s ním obsluha mohla oboznámiť. Ak výrobok niekomu požičiavate alebo predávate, priložte k nemu aj tento návod na použitie. Zabráňte poškodeniu tohto návodu. Výrobca nenesie zodpovednosť za škody či zranenia vzniknuté používaním prístroja, ktoré je v rozpore s týmto návodom. Pred použitím prístroja sa oboznámte so všetkými jeho ovládacími prvkami a súčasťami a tiež so spôsobom vypnutia prístroja, aby ste ho mohli v prípade nebezpečnej situácie ihneď vypnúť. Pred použitím skontrolujte pevné upevnenie všetkých súčastí a skontrolujte, či nejaká časť prístroja, ako napr. bezpečnostné ochranné prvky nie sú poškodené alebo nesprávne nainštalované. Prístroj s poškodenými časťami nepoužívajte a zaistite jeho opravu v autorizovanom servise značky – pozrite kapitolu Servis a údržba.
- Pred vkladaním/výmenou nástroja odpojte konektor nabíjačky z akumulátorového skrutkovača.

NABITIE AKUMULÁTOROVÉHO SKRUTKOVAČA

⚠ **UPOZORNENIE**

- Akumulátorový skrutkovač je dodávaný len v čiastočne nabitom stave, preto je nutné ho pred použitím nabiť.

Stlačením tlačidla obr.8, pozícia 4 môžete overiť úroveň nabitia akumulátora (pozri tiež obr.4). Úroveň nabitia akumulátora je signalizovaná príslušnou farbou svietiacej LED diódy. Ak po stlačení tlačidla svieti okrem ostatných diód tiež zelená dióda, akumulátor je úplne nabitý. Ak svieti oranžová a červená dióda bez zelenej, akumulátor je stredne nabitý. Ak svieti iba červená dióda, akumulátor je vybitý a je treba ho nabiť.

1. Konektor nabíjačky zastrčte do konektoru akumulátorového skrutkovača, obr.8, pozícia 9. Vždy pred pripojením nabíjačky do zásuvky s e. prúdom pripojte najskôr konektor nabíjačky k akumulátorovému skrutkovaču.
2. Pred tým ako nabíjačku zastrčíte do zásuvky s el. prúdom skontrolujte, či hodnota napätia v zásuvke zodpovedá hodnote 220-240 V~50 Hz. Nabíjačku je možné používať v tomto rozmedzí napätia.
   Nabíjačku pred zasunutím do zásuvky s napätím skontrolujte, či nie je niektorá z jej častí poškodená, ak áno, nabíjačku nepoužívajte a jej výmenu zaistite v autorizovanom servise značky Extol® (servisné miesta nájdete na webových stránkach v úvode návodu).
   - Po pripojení nabíjačky do zásuvky s el. prúdom dôjde k rozsvieteniu červenej LED diódy bez stlačenia tlačidla obr.8, pozícia 4. Hneď ako bude akumulátor úplne nabitý, bude svietiť iba zelená dióda bez stlačenia tlačidla obr.8, pozícia 4. Úroveň nabitia akumulátora v priebehu nabíjania môžete zistiť stlačením vyššie uvedeného tlačidla, pričom úroveň nabitia bude signalizovaná diódami vyššie uvedenou farebnou signalizáciou diód.

   V priebehu nabíjania nie je možné akumulátorový skrutkovač uviesť do chodu a je možné iba zapnúť svietidlo stlačením plastového priehľadu svietidla, pozri obr.7.
3. Po ukončení nabíjania (doba do úplného nabitia akumulátora zo stavu úplného vybitia je 4-5 hod., ale akumulátor je možné nabíjať nezávisle od úrovne jeho nabitia bez zníženia jeho kapacity) najskôr odpojte nabíjačku od zdroja el. prúdu a potom konektor nabíjačky od akumulátorového skrutkovača, nie v opačnom poradí krokov.

VLOŽENIE/VÝMENA NÁSTROJA

⚠ **UPOZORNENIE**

- Pred vkladaním nástroja odpojte vždy konektor nabíjačky z akumulátorového skrutkovača.
- Do unášača na nástroj vložte šesťhranný nástroj s veľkosťou 1/4", postup je uvedený na obr.1.

ZMENA POLOHY RUKOVÄTE

- Akumulátorový skrutkovač má možnosť predĺženia tela pretočením rukoväte do jednej priamky spoločne s telom pre skrutkovanie vo vzdialenejších miestach, ktoré by inak bez pretočenia rukoväte nebolo možné.

Za týmto účelom stlačte tlačidlo podľa obr. 8, pozícia 5 a rukoväť pretočte do vodorovnej polohy alebo naspäť do „zalomenej" polohy, pozri obr.2.

NASTAVENIE VHODNÉHO KRÚTIACEHO MOMENTU PRE UŤAHOVANIE/UVOĽŇOVANIE

- Aby nedošlo k strhnutiu vzoru hlavy skrutky, hrán hrotu alebo poškodeniu materiálu, do ktorého je skrutka zaskrutkovaná za príliš vysokého krútiaceho momentu, napr. pri skrutkovaní tenkých skrutiek do mäkkých materiálov, je vhodné otáčaním prstenca na nastavenie krútiaceho momentu nastaviť postupne vyšší krútiaci moment v rozsahu stupňa 1- 7, pozri obr.3. Hneď ako dosiahnete nastavený krútiaci moment, prestane sa hrot otáčať a vreteno začne vo vnútri akumulátorového skrutkovača „preskakovať" bez toho, aby sa otáčalo. Ak skrutka nie je zvoleným nastaveným momentom dostatočne zaskrutkovaná či uvoľnená, je nutné zvýšiť krútiaci moment o potrebný stupeň. Optimálne nastavenie krútiaceho momentu je vhodné previesť praktickou skúškou na vzorke materiálu, ktorý budete skrutkovať s použitím toho istého materiálu a skrutky.

NASTAVENIE SMERU OTÁČANIA VRETENA/ BLOKOVANIE OTÁČANIA VRETENA

- Pri uťahovaní prepnite prepínač smeru otáčania doprava a pri uvoľňovaní doľava, pozri obr.5.
- Pre prípad neúmyselného uvedenia akumulátorový skrutkovač do chodu, napr. ak akumulátorový skrutkovač nepoužívate alebo ak ho necháte bez dozoru, prepnete prepínač do strednej polohy. Tým dôjde k zablokovaniu prevádzkového spínača proti neúmyselnému stlačeniu a tým aj neúmyselnému uvedeniu akumulátorového skrutkovača do chodu.

V. Zapnutie/vypnutie

- Na uvedenie akumulátorového skrutkovača do chodu stlačte prevádzkový spínač (obr.8, pozícia 8) a tým sa tiež k rozsvieti LED dióda na osvetlenie pracovného miesta (obr.8, pozícia 11), pozri tiež obr.6.
- Vypnutie prevediete tak, že prevádzkový spínač uvoľníte.
- Ak počas chodu prístroja bude zjavný neštandardný zvuk, vibrácie či chod, prístroj ihneď vypnite a odstráňte príčinu neštandardného chodu. Ak je neštandardný chod spôsobený poruchou vo vnútri prístroja, zaistite jeho opravu v autorizovanom servise značky Extol® prostredníctvom predajcu alebo sa obráťte priamo na autorizovaný servis (servisné miesta nájdete na webových stránkach v úvode návodu).

Poznámka:
- Akumulátorový skrutkovač nie je možné uviesť do chodu, ak sa nabíja.

VI. Spôsob práce

- Na skrutku nasaďte najskôr hrot a potom akumulátorový skrutkovač uveďte do chodu, inak otáčajúci sa nástroj nedosadne do hlavičky skrutky a môže z nej skĺznuť.
- Akumulátorový skrutkovač je určený na uťahovanie a uvoľnenie skrutiek s max. priemerom 6,3 mm a malých krátkych skrutiek do mäkkého dreva. Dĺžka a priemer použitých skrutiek závisí od tvrdosti dreva, preto najskôr vyskúšajte, či akumulátorový skrutkovač zvládne zvolenú skrutku do dreva naskrutkovať.
- Pri práci akumulátorový skrutkovač držte pevne.
- Pred odložením akumulátorový skrutkovač vypnite a počkajte, kým sa unášač neprestane otáčať. Otáčajúci sa unášač môže o niečo zachytiť, čo by mohlo spôsobiť stratu kontroly nad prístrojom.
- Akumulátorový skrutkovač nepreťažujte. Dodržujte pravidelný režim práce s prestávkami.

OCHRANA AKUMULÁTORA PROTI NÁRAZOVÉMU ODBERU PRÚDU

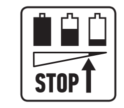

UPOZORNENIE

- Akumulátor akumulátorového skrutkovača je vybavený elektronickou ochranou proti nárazovému odberu prúdu pri viac vybitom akumulátore, ktorý ho poškodzuje. Táto ochrana sa prejavuje tak, že pri viac vybitom akumulátore sa chod akumulátorového skrutkovača naraz zastaví aj pri stlačenom prevádzkovom spínači. Po uvoľnení a opätovnom stlačení prevádzkového spínača sa po určitej chvíli akumulátorový skrutkovač na malú chvíľu rozbehne, ale potom sa jeho chod znovu zastaví. Nejedná sa o chybu akumulátora, ale elektronickú ochranu. Táto ochrana sa nevzťahuje na LED svietidlo v rukoväti, pretože má veľmi nízky odber prúdu.
  Ak bude svietidlo svietiť málo, odporúčame akumulátor nabiť a nenechávať svetlo svietiť do úplného vybitia akumulátora.
- Akumulátor podlieha opotrebeniu v závislosti od veku a intenzite používania. Je prirodzeným javom, že starý či často používaný akumulátor má nižšiu kapacitu, tzn. Rýchlejšie sa vybíja a je nutné ho častejšie nabíjať, klesá výkon prístroja.

VII. Bezpečnostné pokyny pre akumulátorový skrutkovač

- Pri práci s akumulátorovým skrutkovačom môže dôjsť k zasiahnutiu skrytých elektrických či iných rozvodných vedení, čo môže spôsobiť zranenie alebo vznik hmotných škôd. Akumulátorový skrutkovač držte za plastové časti na uchopenie, pretože životu nebezpečné napätie môže byť privedené na kovové časti akumulátorového skrutkovača a môže viesť k zraneniu či usmrteniu obsluhy elektrickým prúdom.
- Na vyhľadanie takýchto skrytých vedení použite vhodné zariadenie na detekciu elektriny a kovu, a pokiaľ to je možné, zistite umiestnenie rozvodov z výkresov. Akumulátorový skrutkovač za chodu vytvára

elektromagnetické pole, ktoré môže negatívne ovplyvniť fungovanie aktívnych či pasívnych lekárskych implantátov (kardiostimulátorov) a ohroziť život používateľa. Pred používaním tohoto náradia sa informujte u lekára alebo výrobcu implantátu, či môžete s týmto prístrojom pracovať.
- Pred výmenou nástroja, údržbou, pokiaľ ho nechávate bez dozoru, prepravou a skladovaním uzamknite prevádzkový spínač prepnutím prepínača smeru otáčania do strednej pozície, aby nemohlo dôjsť k neúmyselnému uvedeniu do chodu.
- Prístroj nepoužívajte na iný účel použitia, než na ktorý je určený. Prístroj neupravujte na iný účel použitia.

VIII. Bezpečnostné pokyny k akumulátoru a nabíjačke

- Pri zlom zaobchádzaní s akumulátorovým skrutkovačom môže dôjsť k úniku elektrolytu z akumulátora. Zabráňte kontaktu elektrolytu s pokožkou. Ak dôjde k zasiahnutiu pokožky, dôkladne ju umyte vodou. V prípade zasiahnutia očí vypláchnite oči čistou vodou a konzultujte s lekárom. V prípade požitia vyhľadajte lekársku pomoc.
- Zamedzte používaniu nabíjačky osobám (vrátane detí), ktorým fyzická, zmyslová alebo mentálna neschopnosť či nedostatok skúseností a znalostí zabraňuje v bezpečnom používaní spotrebiča bez dozoru alebo poučenia. Deti sa so spotrebičom nesmú hrať.
- Akumulátorový skrutkovač nabíjajte v suchom prostredí a dbajte na to, aby sa do nabíjačky nedostala voda. Nabíjačka je určená na použitie iba v uzatvorených priestoroch.
- Nabíjačku udržujte čistú a neprevádzkujte ju na ľahko zápalnom povrchu a v prostredí s nebezpečenstvom výbuchu a požiaru.
- Akumulátorový skrutkovač nabíjajte len na čas potrebný na nabíjanie. Proces ukončenia nabíjania je signalizovaný zmenou svietiacej LED diódy z červenej diódy na zelenú.
- Akumulátorový skrutkovač nabíjajte iba originálnym akumulátorom, ktorý dodáva výrobca k danému modelu náradia (obj. číslo nabíjačky 402114A). Použitie inej nabíjačky môže viesť k nebezpečným situáciám (napr. požiaru alebo výbuchu).
- Akumulátor nabíjajte v rozmedzí teplôt 0° C < t ≤ 40 °C. Mimo tohto teplotného rozsahu sa musí zaistiť teplotná kompenzácia okolím.
- Pokiaľ akumulátorový skrutkovač nepoužívate, prelepte konektor na pripojenie koncovky nabíjačky na akumulátore lepiacou páskou, aby nemohlo dôjsť ku skratu zabudovaného akumulátora premostením kontaktov kovovými predmetmi, napr. pilinami, skrutkami a pod. Skrat môže spôsobiť požiar alebo popáleniny.
- Akumulátorový skrutkovač chráňte pred nárazmi, vlhkosťou, priamym slnečným žiarením, teplotami vyššími ako 50 °C a akumulátor nikdy neotvárajte.
- Pri poškodení a nevhodnom používaní akumulátorového skrutkovača/akumulátora z neho môžu unikať pary. Pri nabíjaní zaistite dobré odvetranie a prívod čerstvého vzduchu. Výpary dráždia dýchacie cesty. V prípade ťažkostí vyhľadajte lekára.
- Konektor nabíjačky, vidlicu nabíjačky do zásuvky s el. prúdom a konektor akumulátorového skrutkovača udržujte čisté a chráňte ich pred zanesením a poškodením či deformáciou.

IX. Odkaz na štítok a piktogramy

	Pred použitím si prečítajte návod na použitie.
	Zodpovedá príslušným požiadavkám EÚ.
	Dvojitá izolácia.
	Konektory jednosmerného napätia.
	Jednosmerné napätie.
T-130°C	Tepelná poistka nabíjačky.
	Nabíjačka je určená na použitie iba v uzatvorených priestoroch. Nutné chrániť pred vniknutím vody a vysokou vlhkosťou.
	Symbol elektroodpadu. Nepoužiteľný výrobok podľa smernice 2012/19 EÚ sa nesmie vyhodiť do zmesového odpadu, ale musí sa odovzdať na ekologickú likvidáciu do zberu elektrozariadení. Z prístroja používateľ či pracovník elektrického zberu musí vybrať akumulátor.
Li-ion	Demontovaný akumulátor podľa smernice 2006/66 ES sa nesmie vyhodiť do zmesového odpadu, ale musí sa odovzdať na príslušnom zbernom mieste batérií.

Tabuľka 2

X. Všeobecné bezpečnostné pokyny pre elektrické náradie

VÝSTRAHA!

Je nutné prečítať všetky bezpečnostné pokyny, návod na používanie, obrázky a predpisy dodané s týmto náradím. *Nedodržanie všetkých nasledujúcich pokynov môže viesť k úrazu elektrickým prúdom, k vzniku požiaru a/alebo k vážnemu zraneniu osôb.*

Všetky pokyny a návod na používanie musíte uschovať, aby bolo možné do nich neskoršie nahliadnuť.

Výrazom „ elektrické náradie" vo všetkých ďalej uvedených výstražných pokynoch je myslené elektrické náradie napájané (pohyblivým prívodom) zo siete, alebo elektrické náradie napájané z batérií (bez pohyblivého prívodu).

1) BEZPEČNOSŤ PRACOVNÉHO PROSTREDIA

a) **Pracovisko je potrebné udržiavať v čistote a dobre osvetlené.** *Neporiadok a tmavé priestory bývajú príčinou nehôd.*

b) **Nepoužívajte elektrické náradie v prostredí, kde hrozí nebezpečenstvo výbuchu, kde sa vyskytujú horľavé kvapaliny, plyny alebo prach.** *V elektrickom náradí vznikajú iskry, ktoré môžu zapáliť prach alebo výpary.*

c) **Pri používaní elektrického náradia zabráňte v prístupe deťom a ďalším osobám.** *Ak budete rušení, môžete stratiť kontrolu nad vykonávanou činnosťou.*

2) ELEKTRICKÁ BEZPEČNOSŤ

a) **Vidlice pohyblivého prívodu elektrického náradia musia vyhovovať sieťovej zásuvke. Vidlice sa nesmú žiadnym spôsobom upravovať. S náradím, ktoré má ochranné spojenie so zemou, sa nesmú používať žiadne zásuvkové adaptéry.** *Vidlice, ktoré nie sú znehodnotené úpravami a príslušné zásuvky obmedzia nebezpečenstvo úrazu elektrickým prúdom.*

b) **Obsluha sa nesmie telom dotýkať uzemnených predmetov, ako je napr. potrubie, teleso ústredného vykurovania, sporáky a chladničky.** *Nebezpečenstvo úrazu elektrickým prúdom je väčšie, ak je vaše telo spojené zo zemou.*

c) **Elektrické náradie nesmiete vystavovať dážďu, vlhku alebo aby bolo mokré.** *Ak sa do elektrického náradia dostane voda, zvýši sa nebezpečenstvo úrazu elektrickým prúdom.*

d) **Pohyblivý prívod sa nesmie používať na iné účely. Elektrické náradie sa nesmie nosiť alebo ťahať za prívod, ani sa NESMIE ťahom za prívod odpojovať vidlica zo zásuvky. Prívod je treba chrániť pred teplom, mastnotou, ostrými hranami alebo pohyblivými časťami.** *Poškodené alebo zamotané prívody zvyšujú nebezpečenstvo úrazu elektrickým prúdom.*

e) **Ak elektrické náradie používate vonku, používajte predlžovací kábel vhodný na vonkajšie použitie.** *Používanie predlžovacieho prívodu na použitie vonku obmedzuje nebezpečenstvo úrazu elektrickým prúdom.*

f) **Ak používate elektrické náradie vo vlhkých priestoroch, používajte napájanie chránené prúdovým chráničom (RCD).** *Používanie RCD obmedzuje nebezpečenstvo úrazu elektrickým prúdom.*
Pojem „prúdový chránič (RCD)" môže byť nahradený pojmom „hlavný istič obvodu (GFCI)" alebo „istič unikajúceho prúdu (ELCB)".

3) BEZPEČNOSŤ OSÔB

a) **Pri používaní elektrického náradia musí byť obsluha pozorná, musí sa venovať tomu, čo práve robí a musí sa sústrediť a triezvo uvažovať. Elektrické náradie sa nesmie používať, ak je obsluha unavená alebo pod vplyvom drog, alkoholu alebo liekov.** *Chvíľková nepozornosť pri používaní elektrického náradia môže viesť k vážnemu poraneniu osôb.*

b) **Používať osobné ochranné pracovné prostriedky. Vždy používajte ochranu očí.** *Ochranné pomôcky ako je napr. respirátor, bezpečnostná obuv s úpravou proti šmyku, tvrdá pokrývka hlavy alebo ochrana sluchu, používané v súlade s podmienkami práce, znižujú nebezpečenstvo poranenia osôb.*

c) **Musíte zabrániť neúmyselnému spusteniu stroja. Uistite sa, či je spínač pred zapojením vidlice do zásuvky a/alebo pri pripájaní batériovej súpravy, zdvíhaním alebo prenášaním náradia v polohe vypnuté.** *Prenášanie náradia s prstom na spínači alebo zapájanie vidlice náradia so zapnutým spínačom môže byť príčinou nehôd.*

d) **Skôr ako náradie zapnete, odstráňte všetky nastavovacie nástroje alebo kľúče.** *Nastavovací nástroj alebo kľúč, ktorý necháte pripevnený k otáčajúcej sa časti elektrického náradia, môže byť príčinou poranenia osôb.*

e) **Obsluha musí pracovať len tam, kde bezpečne dosiahne. Obsluha musí vždy udržiavať stabilný postoj a rovnováhu.** *To umožní lepšiu kontrolu nad elektrickým náradím v nepredvídateľných situáciách.*

f) **Vhodne sa obliekajte. Nepoužívajte voľné odevy ani šperky. Obsluha musí dbať na to, aby mala clasy a odev dostatočne ďaleko od pohyblivých častí.** *Voľné odevy, šperky a dlhé vlasy môžu zachytiť pohybujúce sa časti.*

g) **Ak sú k dispozícii prostriedky na pripojenie zariadenia na odsávanie a zachytávanie prachu, zaistite, aby také zariadenia boli pripojené a správne používané.** *Používanie týchto zariadení môže obmedziť nebezpečenstvo spôsobené vznikajúcim prachom.*

h) **Obsluha nesmie dopustiť, aby sa z dôvodu rutiny, ktorá vychádza z častého používania náradia, stala samoľúbou a začala ignorovať zásady bezpečnosti náradia.** *Neopatrná činnosť môže v zlomku sekundy spôsobiť závažné poranenie.*

4) POUŽÍVANIE A ÚDRŽBA ELEKTRICKÉHO NÁRADIA

a) **Elektrické náradie sa nesmie preťažovať. Používajte správne elektrické náradie, ktoré je určené na vykonávanú prácu.** *Správne elektrické náradie bude lepšie a bezpečnejšie vykonávať prácu, na ktorú bolo skonštruované.*

b) **Nepoužívajte elektrické náradie, ktoré nejde zapnúť a vypnúť spínačom.** *Každé elektrické náradie, ktoré nejde ovládať spínačom, je nebezpečné a musí byť opravené.*

c) **Pred akýmkoľvek nastavovaním, výmenou príslušenstva alebo pred uskladnením elektrického náradia je treba vytiahnuť vidlicu zo sieťovej zásuvky a/alebo odobrať batériovú súpravu z elektrického náradia, ak je odnímateľná.** *Tieto preventívne bezpečnostné opatrenia obmedzujú nebezpečenstvo náhodného spustenia elektrického náradia.*

d) **Nepoužívané elektrické náradie uskladňujte mimo dosahu detí a nedovoľte osobám, ktoré neboli zoznámené s elektrickým náradím alebo s týmito pokynmi, aby náradie používali.** *Elektrické náradie je v rukách neskúsených užívateľov nebezpečné.*

e) **Elektrické náradie a príslušenstvo je nutné dodržiavať. Kontrolujte nastavenie pohybujúcich sa častí a ich pohyblivosť, zameriavajte sa na praskliny, zlomené súčasti a akékoľvek ďalšie okolnosti, ktoré by mohli ohroziť funkčnosť elektrického náradia. Ak je náradie poškodené, pred ďalším použitím zaistite jeho opravu.** *Mnoho nehôd je spôsobených nedostatočnou údržbou elektrického náradia.*

f) **Rezacie nástroje je treba udržiavať ostré a čisté.** *Správne udržiavané a nabrúsené rezacie nástroje sa zachytia alebo zablokujú o materiál s oveľa menšou pravdepodobnosťou a práca s nimi sa ľahšie kontroluje.*

g) **Elektrické náradie, príslušenstvo, pracovné nástroje atď, používajte v súlade s týmito pokynmi, takým spôsobom, aký je predpísaný pre konkrétne elektrické náradie, a to s ohľadom na dané podmienky práce a druh vykonávanej práce.** *Používanie elektrického náradia na vykonávanie iných činností, než tých pre ktoré bolo určené, môže viesť k nebezpečným situáciám.*

h) **Rukoväte a povrchy na uchopenie je treba udržiavať suché, čisté a bez mastnoty.** *Šmykľavé rukoväte a povrchy na uchopenie neumožňujú v neočakávaných situáciách bezpečné držanie a kontrolu náradia.*

5) POUŽÍVANIE A ÚDRŽBA BATÉRIOVÉHO NÁRADIA

a) **Nabíjajte iba nabíjacím zariadením, ktoré je určené od výrobcu.** *Nabíjanie, ktoré môže byť vhodné pre jeden typ batériovej súpravy, môže byť pri použité s inou batériovou súpravou príčinou nebezpečenstva požiaru.*

b) **Náradie používajte iba s batériovou súpravou, ktorá je výslovne určená pre dané náradie.** *Používanie akýchkoľvek iných batériových súprav môže byť príčinou vzniku úrazu alebo požiaru.*

c) **Pokiaľ sa batériová súprava práve nepoužíva, chráňte ju pred stykom s inými kovovými predmetmi ako sú kancelárske sponky, mince, kľúče, klince, skrutky, alebo iné malé kovové predmety, ktoré môžu spôsobiť spojenie jedného kontaktu batérie s druhým.** *Skratovanie kontaktov batérie môže spôsobiť popáleniny alebo požiar.*

d) **Pri nesprávnom používaní môžu z batérie unikať tekutiny; vyvarujte sa kontaktu s nimi. Ak dôjde k náhodnému styku s týmito tekutinami, opláchnite postihnuté miesto vodou. Ak sa tekutina dostane do oka, vyhľadajte lekársku pomoc.** *Tekutiny unikajúce z batérie môžu spôsobiť zápaly alebo popáleniny.*

e) **Batériová súprava alebo náradie, ktoré je poškodené alebo prestavané, sa nesmie používať.** *Poškodené alebo upravené akumulátory sa môžu chovať nepredvídateľne, a môžu tak spôsobiť oheň, výbuch alebo nebezpečenstvo úrazu.*

f) **Batériové súpravy alebo náradie sa nesmie vystavovať ohňu alebo nadmernej teplote.** *Vystavenie ohňu alebo teplote vyššej ako 130°C môže spôsobiť výbuch.*

G) **Dodržujte všetky pokyny pre nabíjanie a nenabíjajte batériovú súpravu alebo náradie mimo tepelný rozsah, ktorý je uvedený v návode na používanie.**
Nesprávne nabíjanie alebo nabíjanie pri teplotách, ktoré sú mimo uvedený rozsah, môže spôsobiť poškodenie batérie a zvýšiť riziko požiaru.

6) SERVIS

a) **Opravy vášho batériového náradia zverte kvalifikovanej osobe, ktorá bude používať identické náhradné diely.** *Tak bude zaistená rovnaká úroveň bezpečnosti náradia, aká bola pred jeho opravou.*

b) **Poškodené batériové súpravy sa nesmú nikdy opravovať.** *Oprava batériových súprav by mala byť vykonaná iba u výrobcu alebo v autorizovanom servise.*

XI. Údržba a servis

UPOZORNENIE

- Pred čistením a údržbou odpojte vždy konektor nabíjačky z akumulátorového skrutkovača.
- Udržujte čisté vetracie otvory motora akumulátorového skrutkovača. Zanesené otvory bránia prúdeniu vzduchu do motora, čo bráni kvalitnému chladeniu.
- Na čistenie prístroja používajte vlhkú handričku namočenú v roztoku saponátu, zabráňte ale vniknutiu vody do náradia. Nepoužívajte žiadne agresívne čistiace prostriedky a rozpúšťadlá. Mohlo by to spôsobiť poškodenie plastového krytu prístroja.
- Z bezpečnostných dôvodov používajte výhradne originálne diely od výrobcu.
- V prípade reklamácie sa obráťte na predajcu, u ktorého ste prístroj zakúpili alebo na autorizovaný servis značky Extol, (servisné miesta nájdete na webových stránkach v úvode návodu).
- Opravy prístroja môže prevádzať iba autorizovaný servis značky Extol®.

XII. Skladovanie

- Očistený prístroj skladujte na suchom mieste mimo dosahu detí s teplotami do 45°. Chráňte náradie pred priamym slnečným žiarením a sálavými zdrojmi tepla.

XIII. Likvidácia odpadu

- Obaly výrobku vyhoďte do príslušného kontajneru na triedený odpad.
- Výrobok obsahuje elektronické súčasti, preto podľa európskej smernice 2012/19 EU nemôže byť vyhodený do komunálneho odpadu, ale musí byť odovzdaný na príslušných zberných miestach na ekologickú likvidáciu. Pred likvidáciou akumulátorového skrutkovača z neho vyberte zabudovaný Li-ion akumulátor demontovaním rukoväte. Akumulátor však neotvárajte. Podľa smernice 2006/66 EÚ sa nesmú akumulátory vyhodiť do zmesového odpadu, ale musia sa odovzdať na zberných miestach batérií oddelene na ekologickú recykláciu, pretože obsahujú prevádzkové náplne, ktoré sú nebezpečné pre životné prostredie.
  Informácie o zberných miestach dostanete na obecnom úrade.

EÚ a GS Vyhlásenie o zhode

Výrobca: Madal Bal a.s. • Bartošova 40/3 • CZ-760 01 Zlín • IČO: 49433717

vyhlasuje,

že následne označené zariadenie na základe svojej koncepcie a konštrukcie, rovnako ako na trh uvedené vyhotovenie, zodpovedajú príslušným bezpečnostným požiadavkám Európskej únie. Pri nami neodsúhlasených zmenách zariadenia stráca toto vyhlásenie svoju platnosť. Toto vyhlásenie sa vydáva na výhradnú zodpovednosť výrobcu.

Extol® Craft 402114
Akumulátorový skrutkovač 3,6 V DC Li-ion, 1 300 mAh s osvetlením

bol navrhnutý a vyrobený v zhode s nasledujúcimi normami:
EN 62841-1:2015; EN 62841-2-2:2014; EN 60335-2-29:2004+A2;
EN 62233:2008; EN 55014-1:2017; EN 55014-2:2015;
EN 61000-3-2:2014; EN 61000-3-3:2013; EN 50581:2012; AfPS GS 2014:01

a predpismi:
2006/42 ES (akumulátorový skrutkovač)
2014/35 EU (nabíjačka)
2011/65 EU (akumulátorový skrutkovač a nabíjačka)
2014/30 EU (akumulátorový skrutkovač a nabíjačka)
2009/125 ES (LED diódy akumulátorového skrutkovača)

Kompletizáciu technickej dokumentácie 2006/42 ES vykonal Martin Šenkýř so sídlom na adrese výrobcu. Technická dokumentácia (2006/42 ES) je dostupná na adrese výrobcu.

Miesto a dátum vydania EÚ vyhlásenia o zhode: Zlín, 5. 5. 2016

Osoba oprávnená vypracovaním EÚ vyhlásenia o zhode zastupujúcim výrobcu (podpis, meno, funkcia):

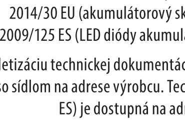

Martin Šenkýř, člen predstavenstva a. s.

Bevezető **HU**

Tisztelt Vevő!

Köszönjük Önnek, hogy megvásárolta az Extol® márka termékét!
A terméket az idevonatkozó európai előírásoknak megfelelően megbízhatósági, biztonsági és minőségi vizsgálatoknak vetettük alá.
Kérdéseivel forduljon a vevőszolgálatunkhoz és a tanácsadó központunkhoz:

www.extol.cz info@madalbal.cz
Tel.: +420 577 599 777

Gyártó: Madal Bal a. s., Průmyslová zóna Příluky 244, 76001 Zlín, Cseh Köztársaság
Forgalmazó: Madal Bal Kft., 1173 Budapest, Régivám köz 2. (Magyarország)
Kiadás dátuma: 2016. 4. 22.

I. Műszaki adatok

Rendelési szám	402114
Szerszámbefogó	1/4" (hatlapú szárakhoz)
Maximális forgatónyomaték	3 Nm
Beállítható forgatónyomaték	Igen
Forgatónyomaték fokozatok száma	7
Max. csavarátmérő	6,3 mm
Üresjárati fordulatszám	200 1/perc
Munkahely megvilágító LED dióda	Igen
Beépített LED lámpa a fogantyú végében	Igen
Automatikus orsó blokkolás lemerült akkumulátor esetén hagyományos csavarhúzóként használható	Igen
Teljesen lemerült akkumulátor töltési ideje	kb. 4-5 óra
Világítás teljesen feltöltött akkumulátorról 1)	5-6 óra
Akkumulátor típusa	Li-ion
Akkumulátor feszültség/kapacitás	3,6 V=(DC)/1300 mAh
Töltőfeszültség / frekvencia	220-240 V / ~50 Hz
Kimeneti feszültség és töltőáram	5 V (DC) = /500 mA
Tömeg	0,45 kg
Akkus csavarozó védettsége	IP 20
Akkumulátortöltő kettős szigetelés	igen
Zajnyomás szint L_{pA}; bizonytalanság K 2)	62 dB(A) ±3
Zajteljesítmény szint L_{wA}; nejistota K 2)	73 dB(A) ±3
Max. rezgésérték csavarozáskor; bizonytalanság K 3)	a_h = 0,22 m/s² ± 1,5

1. táblázat

1) A feltüntetett világítási idő teljesen feltöltött akkumulátorra vonatkozik (a csavarozó használata nélkül).

2) A feltüntetett zajnyomást, zajterhelését és rezgésértékét az EN 62841-1/EN 62841-2-2 szabvány szerint mértük meg, ezért ezeket az értékeket fel lehet használni a kéziszerszám által okozott terhelések hatásainak a kiértékeléséhez.

3) A tényleges rezgésérték a terheléstől és a csavar méretétől is függ.

A rezgésterhelés pontos meghatározásához figyelembe kell venni azokat az időket is, amikor a készülék ki van kapcsolva, vagy amikor be van kapcsolva, de nincs használva. Határozzon meg a készüléket kezelő személy rezgésterhelés elleni védelme érdekében kiegészítő intézkedéseket: készülék karbantartása, szerszámok használata, munkaszervezés stb.

II. A készülék jellemzői és rendeltetése

➡ Az Extol® Craft 402114 akkumulátoros csavarozóval csavarokat és anyákat lehet meghúzni vagy meglazítani, illetve kisebb átmérőjű és hosszúságú facsavarokat lehet be- és kicsavarozni (pl. bútor szereléséhez).

- A hatlapú 1/4"-os csavarozó biteket szerszámbefogó patronba lehet befogni, amely a biteket kiesés ellen is védi (lásd az 1. ábrát).
- A akkus csavarozó fogantyúját a forgástengellyel egy vonalba el lehet forgatni, így olyan helyeken is lehet csavarozni, amelyeket lehajtott fogantyús csavarozókkal nem lehet elérni (lásd a 2. ábrát).
- Az akkus csavarozón a meghúzási nyomaték beállítható. A megfelelő meghúzási nyomaték beállítása után a csavarozó védi a csavarfej hornyokat és a biteket a sérülésektől. Nagy forgatónyomaték esetén a bit továbbforog a csavar behajtása után, és sérülést okoz a horonyban és a bit élein (lásd a 3. ábrát).
- A kijelző LED diódák segítségével megállapítható az akkumulátor töltöttségi állapota, és hosszabbra tervezett csavarozási munkák előtt a készülék teljesen feltölthető (lásd a 4. ábrát).
- A Li-ion akkumulátornak köszönhetően az akkumulátort nem teljesen lemerült állapotból is fel lehet tölteni (a kapacitás csökkenése nélkül), így a készülék bármikor rövid idő alatt használatra kész állapotba tölthető.
- A Li-ion akkumulátor önkisülése nagyon lassú, a készülék akkumulátora hosszú ideig megőrzi a töltést. Az akkus csavarozó (ha feltöltött állapotban tárolta), akkor azonnal használható (még hosszabb ideig tartó tárolás után is).
- A működtető kapcsoló felengedése után a csavarozó orsója leblokkol, így a készülék kézi (hagyományos) csavarhúzóként is használható (például ha a hosszú munka közben az akkumulátor lemerült).
- A készülék házába épített LED dióda a működtető kapcsoló benyomása után bekapcsol és megvilágítja a csavarozás helyét (lásd a 6. ábrát).
- A fogantyú végébe épített LED lámpa praktikus zseblámpaként is használható, ha a munkahelyen nem megfelelő a világítás (lásd a 7. ábrát).

III. A készülék részei és működtető elemei

8. ábra. Tételszámok és megnevezések

1) Bit (szerszám)
2) Szerszám befogó patron
3) Gyűrű a meghúzási nyomaték beállításához
4) Akkumulátor töltöttségi állapotát kijelző LED diódák
5) Fogantyú reteszgomb, a fogantyú vízszintes helyzetbe forgatásához
6) Irányváltó kapcsoló / véletlen indítást meggátoló kapcsoló (középső helyzetben)
7) Elfordítható fogantyú
8) Működtető kapcsoló
9) Töltő csatlakozó
10) Beépített LED lámpa a fogantyú alsó végében
11) Munkahely megvilágító LED dióda

IV. Üzembe helyezés előtt

FIGYELMEZTETÉS!

- A termék használatba vétele előtt a jelen útmutatót olvassa el, és azt a termék közelében tárolja, hogy más felhasználók is el tudják olvasni. Amennyiben a terméket eladja vagy kölcsönadja, akkor a termékkel együtt a jelen használati útmutatót is adja át. A használati útmutatót védje meg a sérülésektől. A gyártó nem vállal felelősséget a termék rendeltetésétől vagy a használati útmutatótól eltérő használata miatt bekövetkező károkért. A készülék első bekapcsolása előtt ismerkedjen meg alaposan a működtető elemek és a tartozékok használatával, a készülék gyors kikapcsolásával (veszély esetén). A használatba vétel előtt mindig ellenőrizze le a készülék és tartozékai, valamint a védő és biztonsági elemek sérülésmentességét, a készülék helyes összeszerelését. Amennyiben sérülést észlel, akkor a készüléket ne kapcsolja be. A készüléket Extol® márkaszervizben javíttassa meg (lásd a karbantartás és szerviz fejezetet).
- A szerszám behelyezése vagy kivétele előtt az akkumulátortöltőt válassza le az akkus csavarozóról.

AZ AKKUS CSAVAROZÓ FELTÖLTÉSE

FIGYELMEZTETÉS!

- Az akkumulátort csak részben feltöltött állapotban szállítjuk, az akkus csavarozó használatba vétele előtt az akkumulátort fel kell tölteni.

A 8. ábra 4-es tételének a megnyomásával ellenőrizze le az akkumulátor töltöttségi állapotát (lásd a 4. ábrát is). Az akkumulátor töltöttségi állapotát a színes LED diódák mutatják. Ha a gomb megnyomása után mindegyik dióda (a zöld is) világít, akkor az akkumulátor teljesen fel van töltve. Ha csak a piros és narancssárga dióda világít (a zöld nem), akkor az akkumulátor körülbelül félig van feltöltve. Ha csak a piros dióda világít, akkor az akkumulátor lemerült, azt fel kell tölteni.

1. Az akkumulátortöltő csatlakozóját dugja az akkus csavarozó aljzatába (8. ábra 9-es tétel). Először az akkumulátortöltő csatlakozóját csatlakoztassa az akkus csavarozóhoz, majd csak ezután csatlakoztassa az adaptert az elektromos hálózat aljzatához.
2. Az akkumulátortöltő elektromos hálózathoz való csatlakoztatása előtt ellenőrizze le, hogy a hálózati feszültség megfelel-e az akkumulátortöltő típuscímkéjén feltüntetett tápfeszültségnek (220-240 V~50 Hz). Az akkumulátortöltő csak az előző feszültségtartománynak megfelelő tápfeszültséghez csatlakoztatható.
   A hálózathoz való csatlakoztatás előtt az akkumulátortöltőt ellenőrizze le, ha az hibás vagy sérült, akkor ne használja. Forduljon az Extol® márkaszervizhez. A szervizek jegyzékét a használati útmutató elején feltüntetett honlapunkon találja meg.
   - A tápfeszültséghez csatlakoztatás után a piros LED dióda bekapcsol (a 8. ábra 4-es tételének a megnyomása nélkül). Az akkumulátor teljes feltöltése után csak a zöld LED dióda világít (a 8. ábra 4-es tételének a megnyomása nélkül). Az akkumulátor töltöttségi állapotát (töltés közben), a fent leírt módon, a gomb megnyomásával állapíthatja meg. A töltöttségi állapotot a fent leírt színű diódák világítása jelzi ki.

   Töltés közben az akkus csavarozó nem használható, kivéve a fogantyúba épített zseblámpát, amelyet a műanyag bura megnyomásával tud bekapcsolni (lásd a 7. ábrát).
3. Az akkumulátor teljes feltöltése után előbb válassza le az akkumulátortöltőt az elektromos hálózatról, majd húzza ki az akkumulátortöltő csatlakozóját az akkus csavarozó aljzatából. A teljes feltöltés (teljesen lemerült állapotból) körülbelül 4-5 óra, de a beépített akkumulátor esetében nem kell teljesen lemeríteni az akkumulátort. Az bármikor feltölthető.

SZERSZÁMOK BEFOGÁSA / CSERÉJE

FIGYELMEZTETÉS!

- Szerszám behelyezése vagy kivétele előtt az akkumulátortöltőt válassza le az akkus csavarozóról.
- A szerszámtartóba hatlapú, 1/4"-os biteket (szárakat) lehet befogni az 1. ábrán látható módon.

A FOGANTYÚ HELYZETÉNEK A BEÁLLÍTÁSA

- A akkus csavarozó fogantyúját a forgástengellyel egy vonalba el lehet forgatni, így olyan helyeken is lehet csavarozni, amelyeket lehajtott fogantyús csavarozókkal nem lehet elérni (lásd a 2. ábrát).

A 8. ábra 5-ös tételét nyomja meg, majd a fogantyút forgassa el a szerszám forgástengelyének a vonalába (vagy vissza, ferde helyzetbe), lásd a 2. ábrát.

A MEGFELELŐ MEGHÚZÁSI / MEGLAZÍTÁSI NYOMATÉK BEÁLLÍTÁSA

- A csavarfej hornyok és a csavarozó bitek védelme, valamint (pl. vékony csavarok puha anyagba való fúrása közben) a csavar elfordulásának a megelőzése érdekében az akkus csavarozón a meghúzási nyomaték beállítható. A beállító gyűrűt elforgatva lehet 1 - 7 fokozat közül választani (lásd a 3. ábrát). A nagyobb számhoz nagyobb forgatónyomaték tartozik. A beállított forgatónyomaték elérése után a forgómozgás megszűnik, amit kattogó hang jelez ki. Amennyiben a csavart még nem sikerült teljesen becsavarni (vagy meglazítani), akkor állítson be nagyobb forgatónyomatékot. Az optimális meghúzási nyomatékot gyakorlati tapasztalatok alapján határozza meg (a munkadarabbal azonos anyagú hulladékdarabba csavarja be a kívánt csavart).

AZ ORSÓ FORGÁSIRÁNYÁNAK A BEÁLLÍTÁSA / ORSÓBLOKKOLÁS

- A meghúzáshoz az orsónak jobbra, a lazításhoz balra kell forognia (lásd az 5. ábrát).
- Az akkus csavarozó véletlen bekapcsolás elleni védelméhez (pl. ha a csavarozót nem használja vagy szállítja, illetve felügyelet nélkül hagyja), akkor ezt a kapcsolót tolja középállásba. Ez a működtető kapcsolót leblokkolja. A működtető kapcsolót nem lehet benyomni, a készülék nem kapcsol be.

V. Be- és kikapcsolás

- A bekapcsoláshoz nyomja meg a működtető kapcsolót (8. ábra, 8-as tétel), az orsó forgásával együtt a munkahely megvilágító LED (8. ábra, 11-es tétel) is bekapcsol (lásd a 6. ábrát is).
- A kikapcsoláshoz a működtető kapcsolót engedje el.
- Ha a megmunkálás során szokatlan jelenséget észlel: zaj, rezgés stb. akkor a csavarozót azonnal kapcsolja le és próbálja megállapítani a jelenség okát. Amennyiben a jelenség a készülék hibájára utal, akkor a készüléket az Extol® márkaszervizben javíttassa meg (a szervizek jegyzékét az útmutató elején feltüntetett honlapunkon találja meg). A készülék javítását az eladó üzletben vagy a márkaszervizben rendelje meg.

Megjegyzés:

- az akkus csavarozót nem lehet bekapcsolni, amikor az akkumulátort tölti.

VI. A készülék használata

- A csavar hornyába dugja be a bitet, majd kapcsolja be a csavarozót (ha forgó bittel közelít a csavarfejhez, akkor a bit lecsúszhat a csavarfejről).
- Az akkus csavarozóval legfeljebb 6,3 mm átmérőjű csavarokat lehet meghúzni és meglazítani, illetve ennél kisebb ármérőjű és nem túl hosszú facsavarokat lehet puha fába csavarozni. A csavarozható átmérő és hosszúság függ a fa keménységétől, ezért előbb próbálja ki, hogy az adott facsavart a csavarozó be tudja-e csavarozni az adott anyagba.
- Munka közben az akkus csavarozót erősen fogja meg a kezével.
- A csavarozó lehelyezése előtt azt a működtető kapcsoló elengedésével kapcsolja ki és várja meg az orsó teljes lefékeződését. A forgó szerszám vagy befogó valamibe beakadhat, ami a készülék feletti uralom elvesztéséhez vezethet.
- A csavarozót ne terhelje túl. A munka közben gyakran tartson szünetet.

AZ AKKUMULÁTOR VÉDELME LEMERÜLÉS ELŐTT

FIGYELMEZTETÉS!

- Az akkus csavarozó akkumulátorát a lemerülés előtt elektronika védi az áramfelvétel ellen (a lemerülés közelében az áramfelvétel károsítja az akkumulátort). Amennyiben az akkumulátor túlságosan lemerül, akkor a csavarozó magától lekapcsol (a működtető kapcsoló benyomása mellett). A működtető kapcsoló felengedése, majd ismételt benyomása után a csavarozó rövid ideig működik, majd ismét kikapcsol. Ez nem hiba, hanem elektronikus védelem. Ez a védelem a fogantyúba épített LED működését nem befolyásolja, mivel ennek rendkívül kicsi az áramfelvétele.
  Ha a LED dióda már gyengén világít, akkor az akkumulátort töltse fel, ne engedje, hogy a lámpa teljesen lemerítse az akkumulátort.
- Az akkumulátor fogyóeszközök, amely a használat során, a használat gyakoriságától, intenzitásától és a tárolási feltételektől függően elhasználódik. Ez természetes jelenség. A régi és gyakran használt akkumulátor kapacitása kisebb, azt gyakrabban kell tölteni, ami a készülék hatékony használatára is hatással van.

VII. Akkus csavarozóhoz kapcsolódó biztonsági utasítások

- Ne csavarozzon olyan helyen, ahol a falban elektromos vezetékek, gáz- vagy vízcsövek lehetnek. Ezek sérülése anyagi kárt vagy személyi sérülést okozhat. Biztonsági okokból az akkus csavarozót munka közben csak a szigetelt részeken fogja meg, mert a rejtett elektromos vezetékek véletlen elvágása következtében az akkus csavarozó fém részei feszültség alá kerülhetnek, amelyeknek a megérintése áramütést okozhat.
- A falban vezetett vezetékek helyét vezeték és fémkereső készülékkel állapítsa meg. Ha van rá mód, akkor építészeti rajzok segítségével határozza meg a vezetékek helyét. Az akkumulátoros csavarozó működés

közben elektromágneses mezőt hoz létre, amely negatívan befolyásolhatja az aktív vagy passzív orvosi implantátumok (pl. szívritmus szabályozó készülék) működését és életveszélyes helyzetet idézhet elő. Ha ilyen készüléket használ, akkor a készülék használatba vétele előtt konzultáljon a kezelőorvosával.
- Szerszámcsere, karbantartás, szállítás és eltárolás előtt, illetve ha a készüléket felügyelet nélkül hagyja, akkor a működtető kapcsolót blokkolja le (a kapcsoló középső helyzetbe való benyomásával), a készülék véletlen bekapcsolása elleni védelem érdekében.
- A készüléket ne használja a rendeltetésétől eltérő célokra. A készüléket más jellegű használathoz átalakítani tilos.

VIII. Az akkumulátorhoz és a töltőhöz kapcsolódó biztonsági utasítások

- Nem megfelelő használat esetén a készülék akkumulátorából elektrolit folyhat ki. Ügyeljen arra, hogy az elektrolit ne kerüljön a bőrére. Ha az elektrolit a bőrére kerül, akkor azt azonnal mossa le vízzel. Ha az elektrolit a szemébe került, akkor alaposan öblítse ki tiszta vízzel és forduljon orvoshoz. Szükség esetén forduljon orvoshoz.
- Az akkumulátortöltőt nem használhatják olyan testi, értelmi, érzékszervi fogyatékos, vagy tapasztalatlan személyek (gyermekeket is beleértve), akik nem képesek a készülék biztonságos használatára, kivéve azon eseteket, amikor a készüléket más felelős személy utasításai szerint és felügyelete mellett használják. A készülék nem játék, azzal gyerekek nem játszhatnak.
- Az akkus csavarozót csak száraz helyen töltse fel és ügyeljen arra, hogy az akkumulátortöltőbe ne kerüljön víz. Az akkumulátortöltőt csak beltérben használja.
- Az akkumulátortöltőt tartsa tisztán, azt ne használja gyúlékony tárgyak közelében, vagy robbanás- és tűzveszélyes környezetben.
- Az akkumulátort csak a feltöltés végéig töltse az akkumulátortöltővel. A töltés befejezését a LED dióda színváltozása jelzi ki (pirosról zöldre kapcsol át).
- Az akkus csavarozó akkumulátorát kizárólag csak eredeti (rend. száma 402114A), a készülék gyártójától származó akkumulátortöltővel töltse fel. Más gyártóktól származó vagy eltérő típusú töltő használata balesetet (pl. tüzet, robbanást) okozhat.
- Az akkumulátor csak 0°C < t ≤ 40°C hőmérsékleten töltse fel. Ettől eltérő hőmérsékletek esetén az akkumulátort védeni kell a szélsőséges hőmérsékletektől.
- Ha az akkus csavarozót nem használja, akkor a készüléken az akkumulátortöltő csatlakoztatását szolgáló aljzatot ragasztószalaggal ragassza le, hogy a beépített akkumulátor érintkezőit ne tudja véletlenül valamilyen fém tárgy (gemkapocs, szeg stb.) rövidre zárni.
- Az akkus csavarozót óvja ütésektől, nedvességtől, közvetlen napsütéstől és 50°C-nál magasabb hőmérséklettől, az akkumulátort ne bontsa meg.
- Az akkus csavarozó/akkumulátor helytelen töltése esetén abból gáz áramolhat ki. Töltés közben ezért biztosítsa a helyiség megfelelő szellőztetését. A kiáramló gázok légúti irritációt okozhatnak. Tünetek esetén forduljon orvoshoz.
- Az akkumulátortöltő és az akkus csavarozó elektromos csatlakozásait tartsa tisztán, és óvja a szennyeződésektől valamint a sérülésektől.

IX. Címkék és piktogramok

	A használatba vétel előtt olvassa el a használati útmutatót.
	Megfelel az EU idevonatkozó előírásainak.
	Kettős szigetelés.
	Egyenfeszültségű csatlakozó.
	Egyenfeszültség
T-130°C	Akkumulátortöltő hőkapcsoló
	Az akkumulátortöltőt csak beltérben használja. Védje a víztől és nedvességtől.
	Elektromos hulladék jele. A használhatatlanná vált terméket a 2012/19/EU számú európai irányelv szerint, a környezetünket nem károsító újrahasznosítást biztosító gyűjtőhelyen kell leadni. A termékből az akkumulátort ki kell szerelni.
Li-ion	A kiszerelt akkumulátort a 2006/66/EK számú európai irányelv szerint, a környezetünket nem károsító újrahasznosítást biztosító gyűjtőhelyen kell leadni.

2. táblázat

X. Általános biztonsági előírások az elektromos kéziszerszámokhoz

FIGYELMEZTETÉS!

A jelen kéziszerszámhoz mellékelt használati útmutatót, biztonsági előírásokat és egyéb utasításokat olvassa el. *Az alábbi biztonsági és használati utasítások be nem tartása áramütéshez, tűzhöz és/vagy súlyos személyi sérüléshez vezethet.*

A használati útmutatót és az egyéb előírásokat őrizze meg, hogy később is el tudja olvasni.

A következő figyelmeztető utasításokban szereplő „elektromos kéziszerszám" kifejezés alatt hálózati vezetéken keresztül az elektromos hálózatról, vagy akkumulátorról táplált (elektromos hálózattól független) elektromos kéziszerszámot kell érteni.

1) BIZTONSÁGOS MUNKAKÖRNYEZET

a) **A munkahelyet tartsa tisztán és biztosítsa a megfelelő világítást.** *A rendetlen és rosszul megvilágított munkahely baleset forrása lehet.*

b) **Az elektromos kéziszerszámmal ne dolgozzon robbanásveszélyes helyen (gyúlékony folyadékok és gázok közelében, vagy poros levegőjű helyen).** *Az elektromos szerszámban keletkező szikrák a port vagy a robbanásveszélyes anyagokat berobbanthatják.*

c) **Az elektromos kéziszerszám használata közben a gyerekeket és az illetéktelen személyeket tartsa távol a munkahelytől.** *Ha megzavarják a munkájában, akkor elvesztheti az uralmát az elektromos kéziszerszám felett.*

2) ELEKTROMOS BIZTONSÁG

a) **A csatlakozódugót csak a dugónak megfelelő hálózati aljzathoz csatlakoztassa. A csatlakozódugót átalakítani tilos. A földeléses csatlakozódugót csak közvetlenül a földeléses aljzathoz szabad csatlakoztatni (elágazó használata tilos).** *Az áramütések elkerülése érdekében csak sértetlen csatlakozódugóval, és a dugónak megfelelő aljzatról üzemeltesse a kéziszerszámot.*

b) **Ügyeljen arra, hogy a teste ne érjen hozzá földelt tárgyakhoz (fűtéscsövekhez, radiátorhoz, tűzhelyhez, hűtőszekrényhez stb.).** *Amennyiben a teste le van földelve, nagyobb az áramütés kockázata.*

c) **Az elektromos kéziszerszámot ne tegye ki eső vagy nedvesség hatásának.** *Az elektromos kéziszerszámba kerülő víz növeli az áramütés kockázatát.*

d) **A hálózati vezetéket csak a rendeltetésének megfelelő célokra használja. Az elektromos kéziszerszámot ne húzza és ne szállítsa a hálózati vezetéknél megfogva. A hálózati csatlakozódugót tilos a vezetéknél fogva kihúzni a fali aljzatból, ehhez a művelethez a csatlakozódugót fogja meg. A hálózati vezetéket tartsa kellő távolságra a forró alkatrészektől, olajos tárgyaktól és éles sarkoktól, valamint a gép mozgó részeitől.** *A sérült vagy összetekeredett hálózati vezeték balesetet okozhat.*

e) **A szabadban végzett munkákhoz csak hibátlan, és szabadban való munkákra alkalmas hosszabbítót használjon az elektromos kéziszerszámhoz.** *A szabadtéri használatra készült hosszabbító alkalmazásával csökkentheti az áramütés kockázatát.*

f) **Amennyiben az elektromos kéziszerszámot nedves, vizes helyen használja, akkor azt áram-védőkapcsolóval (RCD) védett hálózati aljzathoz csatlakoztassa.** *Az áram-védőkapcsoló (RCD) használata csökkenti az áramütés kockázatát. Az áram-védőkapcsoló (RCD) kifejezéssel azonos jelentésű a „hibaáram védőkapcsoló (GFCI)" vagy a „földzárlat megszakító (ELCB)" is.*

3) SZEMÉLYI BIZTONSÁG

a) **Az elektromos kéziszerszám használata közben legyen figyelmes, jól gondolja át mit fog csinálni, koncentráljon a munkára, a cselekedeteit pedig józan megfontolások vezéreljék. Az elektromos készüléket ne használja ha fáradt, alkoholt vagy kábítószert fogyasztott, vagy gyógyszerek hatása alatt áll.** *Az elektromos kéziszerszám használata közbeni pillanatnyi figyelmetlenség komoly balesetek forrása lehet.*

b) **Használjon egyéni védőeszközöket. Munka közben mindig viseljen védőszemüveget.** *Az elektromos kéziszerszám jellegétől függő munkavédelmi eszközök (például légszűrő maszk, csúszásgátló védőcipő, fejvédő sisak, fülvédő stb.) előírásszerű használatával csökkentheti a baleseti kockázatokat.*

c) **Előzze meg a véletlen gépindításokat. Az elektromos kéziszerszám mozgatása és szállítása során a hálózati vezetéket húzza ki az aljzatból, az ujját pedig vegye le a főkapcsolóról. Ez érvényes arra az esetre is, ha a kéziszerszámba akkumulátort szerel be.** *Ha az elektromos kéziszerszám mozgatásakor az ujja a főkapcsolón marad, akkor a gép véletlenül elindulhat, aminek súlyos sérülés lehet a következménye.*

d) **Az elektromos kéziszerszám bekapcsolása előtt abból távolítsa el a beállításhoz szükséges szerszámokat és kulcsokat.** *A forgó géprészben maradt kulcs vagy más tárgy súlyos balesetet okozhat.*

e) **Csak biztonságosan elérhető távolságban dolgozzon a géppel. Munka közben álljon stabilan és biztonságosan a lábán.** *Így bármilyen körülmények között megőrizheti uralmát a gép felett.*

f) **Viseljen megfelelő munkaruhát. Forgó gépek használata esetén ékszereket, laza ruhát viselni tilos. Ügyeljen arra, hogy a haja, a ruhája, vagy a kesztyűje ne kerülhessen a forgó alkatrészek közelébe.** *A laza ruhát, a lógó ékszereket, vagy a hosszú hajat a gép forgó alkatrészei elkaphatják.*

g) **Amennyiben a géphez lehet forgácsgyűjtőt, vagy por- és forgácselszívót csatlakoztatni, akkor ezt megfelelően csatlakoztassa az elektromos kéziszerszámhoz.** *Az elszívó és forgácsgyűjtő alkalmazásával védekezhet a por okozta kockázatokkal szemben.*

h) **A készülék gyakori használata nem jelenti azt, hogy elhanyagolhatja a biztonságos használat előírásait, a rutinszerű és figyelmetlen munka súlyos balesetek előidézője lehet.** *A figyelmetlenség egy pillanat alatt is okozhat súlyos balesetet.*

4) AZ ELEKTROMOS KÉZISZERSZÁM HASZNÁLATA ÉS KARBANTARTÁSA

a) **Az elektromos kéziszerszámot ne terhelje túl. A munka jellegének megfelelő elektromos kéziszerszámot használjon.** *A megfelelően kiválasztott elektromos kéziszerszám biztosítja a rendeltetésének megfelelő biztonságot és hatékonyságot.*

b) **A meghibásodott főkapcsolójú elektromos kéziszerszámot ne használja.** *A hibás főkapcsolóval rendelkező elektromos kéziszerszám használata veszélyes, a készüléket meg kell javítatni.*

c) **Beállítás, tartozékcsere, karbantartás, vagy a kéziszerszám lehelyezése előtt az elektromos kéziszerszám csatlakozódugóját húzza ki a fali aljzatból (illetve vegye ki az akkumulátort, ha az kivehető).** *Ezzel megakadályozhatja a véletlen gépindítást az ilyen jellegű munkák végrehajtása közben.*

d) **A használaton kívüli elektromos kéziszerszámot gyerekektől, valamint a használati utasítást nem ismerő személyektől elzárva tárolja, és ezeknek ne engedje a kéziszerszám használatát sem.** *Az elektromos kéziszerszám hozzá nem értő kezekben veszélyes lehet.*

e) **Az elektromos kéziszerszámot és tartozékait karban kell tartani. Az elektromos kéziszerszámot, a működtető és mozgó részeit, a burkolatokat és a védelmi elemeket a használatba vétel előtt ellenőrizze le. Sérült, repedt, vagy rosszul beállított és a szabályszerű működést zavaró hibákkal rendelkező kéziszerszámmal dolgozni tilos. A sérült és hibás kéziszerszámot az újbóli használatba vétele előtt javítassa meg.** *A karbantartások elmulasztása és elhanyagolása balesetet okozhat.*

f) **Tartsa tisztán és éles állapotban a vágószerszámokat.** *A megfelelően karbantartott és élezett vágószerszámokkal jobb a megmunkálás hatékonysága, és kisebb a kockázata a vágószerszám leblokkolásának.*

g) **Az elektromos kéziszerszámot, a tartozékokat és vágószerszámokat csak a használati utasítás előírásai szerint, valamint a rendeltetésének megfelelő módon, továbbá az adott munkakörülményeket és a munka típusát is figyelembe véve használja.** *A rendeltetéstől eltérő géphasználat veszélyes és váratlan helyzeteket hozhat létre.*

h) **A kéziszerszám fogantyúit és markolatait tartsa tiszta, száraz, zsír- és olajmentes állapotban.** *Ha a kéziszerszámot nem tudja biztonságosan és csúszásmentesen fogni, akkor váratlan helyzetekben elveszítheti az uralmát a gép felett.*

5) AZ AKKUMULÁTOROS KÉZISZERSZÁM HASZNÁLATA ÉS KARBANTARTÁSA

a) **Az akkumulátort csak a gyártó által meghatározott akkumulátortöltővel szabad feltölteni.** *Adott típusú akkumulátor töltésére alkalmas akkumulátortöltő más típusú akkumulátorhoz való használata esetén tűz keletkezhet.*

b) **A kéziszerszámba kizárólag csak a gyártó által meghatározott akkumulátort szabad beszerelni.** *Más típusú akkumulátor használata tüzet vagy balesetet okozhat.*

c) **Az akkumulátorokat ne helyezze le olyan helyre, ahol fém tárgyak találhatók (gemkapocs, pénzérmék, kulcsok, szegek, csavarok stb.) mert a fém tárgyak az akkumulátor pólusait összeköthetik és zárlatot okozhatnak.** *Az akkumulátor pólusainak a rövidre zárása tüzet vagy égési sérülést okozhat.*

d) **Az akkumulátor helytelen használata esetén abból elektrolit folyhat ki. Az elektrolitot ne érintse meg. Amennyiben a folyadék a bőrére kerül, akkor azt azonnal mossa le bő vízzel. Amennyiben az akkumulátor folyadéka a szemébe kerül, akkor azonnal forduljon orvoshoz.** *Az akkumulátorból kifolyó folyadék maró sérülést okozhat.*

e) **Ne használjon sérült vagy átalakított akkumulátorokat illetve kéziszerszámokat.** *A sérült vagy átalakított akkumulátor illetve kéziszerszám viselkedése és működése váratlan helyzeteket okozhat, aminek sérülés, tűz vagy robbanás lehet a következménye.*

f) **Az akkumulátorokat illetve a kéziszerszámokat ne tegye ki nyílt láng vagy magas hőmérséklet hatásának.** *A 130°C-nál magasabb hőmérséklet az akkumulátor felrobbanását okozhatja.*

g) **Tartsa be az akkumulátor töltési előírásait. Az akkumulátorokat kizárólag csak a használati útmutatóban megadott környezeti hőmérséklet tartományban szabad tölteni.**
A helytelen töltés, vagy a megadott hőmérsékleti tartomány be nem tartása az akkumulátor meghibásodását, tüzet vagy robbanást okozhat.

6) SZERVIZ

a) **Az akkus kéziszerszám javítását bízza márka- vagy szakszervizre, a készülék javításához csak eredeti alkatrészeket szabad felhasználni.** *Csak így biztosítható az akkus kéziszerszám biztonságának az eredeti módon való helyreállítása.*

b) **A sérült akkumulátorokat ne próbálja megjavítani.** *Az akkumulátorokat kizárólag csak a gyártó által kijelölt márkaszerviz javíthatja meg.*

XI. Karbantartás és szerviz

FIGYELMEZTETÉS!

- Szerszám behelyezése vagy kivétele előtt az akkumulátortöltőt válassza le az akkus csavarozóról.
- A gép szellőzőnyílásait tartsa tisztán. Az eltömődött szellőzőnyílások meggátolják a motor hűtését, ami a motor túlmelegedését okozhatja.
- A készüléket mosogatószeres vízzel enyhén benedvesített (jól kicsavart) puha ruhával törölje meg. Ügyeljen arra, hogy víz ne kerüljön a készülékbe. Oldószereket vagy agresszív tisztítószereket ne használjon a tisztításhoz. Sérülést okozhatnak a műanyag felületeken.
- Biztonsági okokból a készülék javításához kizárólag csak a gyártótól származó eredeti alkatrészeket szabad használni.
- Ha a készülék meghibásodott, akkor forduljon az eladó üzlethez, vagy vegye fel a kapcsolatot az Extol® márkaszervizzel. A szervizek jegyzékét a használati útmutató elején feltüntetett honlapunkon találja meg.
- A készüléket kizárólag csak Extol® márkaszerviz javíthatja.

XII. Tárolás

- A megtisztított készüléket száraz helyen, gyerekektől elzárva, 45 °C-nál alacsonyabb hőmérsékleten tárolja. A készüléket óvja a közvetlen napsütéstől és hőforrásoktól.

XIII. Hulladék megsemmisítés

- A csomagolást az anyagának megfelelő hulladékgyűjtő konténerbe dobja ki.
- A termék elektronikus alkatrészeket tartalmaz. Az elektromos és elektronikus hulladékokról szóló 2002/96/EU számú európai irányelv, valamint az idevonatkozó nemzeti törvények szerint az ilyen hulladékot alapanyagokra szelektálva szét kell bontani, és a környezetet nem károsító módon újra kell hasznosítani. A készülék megsemmisítése előtt abból a Li-ion akkumulátort ki kell szerelni. Az akkumulátort ne szedje szét. A 2006/66/EU számú európai irányelv, valamint az idevonatkozó nemzeti előírások szerint az akkumulátorokat, a környezetünket nem károsító újrahasznosításukat biztosító gyűjtőhelyen kell leadni. A szelektált hulladék gyűjtőhelyekről a polgármesteri hivatalban kaphat további információkat.

EU és GS megfelelőségi nyilatkozat

Gyártó: Madal Bal a.s. • Bartošova 40/3, CZ-760 01 Zlín • Cégszám: 49433717

kijelenti, hogy az alábbi jelölésű, saját tervezésű és gyártású berendezések, illetve az ezen alapuló egyéb kivitelek, megfelelnek az Európai Unió idevonatkozó biztonsági előírásainak. Az általunk jóvá nem hagyott változtatások esetén a fenti nyilatkozatunk érvényét veszti. A jelen nyilatkozat kiadásáért kizárólag a gyártó a felelős.

Extol® Craft 402114
Akkus csavarozó ,6 V DC Li-ion, 1300 mAh, lámpával

tervezése és gyártása az alábbi szabványok alapján történt:
EN 62841-1:2015; EN 62841-2-2:2014; EN 60335-2-29:2004+A2;
EN 62233:2008; EN 55014-1:2017; EN 55014-2:2015;
EN 61000-3-2:2014; EN 61000-3-3:2013; EN 50581:2012; AfPS GS 2014:01

figyelembe véve az alábbi előírásokat:
2006/42/EK (akkus csavarozó)
2014/35/EU (akkumulátortöltő)
2011/65/EU (akkus csavarozó és akkumulátortöltő)
2014/30/EU (akkus csavarozó és akkumulátortöltő)
2009/125/EK (akkus csavarozó LED világítása)

A műszaki dokumentáció 2006/42/EK szerinti összeállításáért a gyártó székhelyén Martin Šenkýř felel. A műszaki dokumentációkat (a 2006/42/EK szerint) a gyártó tárolja.

Az EU megfelelőségi nyilatkozat kiadásának a helye és dátuma: Zlín, 2016.05.05.

Az EU megfelelőségi nyilatkozat kidolgozásért felelős személy (aláírása, neve, beosztása):

Martin Šenkýř - Igazgatótanácsi tag